СФ МЭИ

60-летнему юбилею
посвящается

СФ МЭИ

60-летнему юбилею
посвящается

2021 год

Оглавление

Воспоминания 6
Аверченков Олег Егорович

Как я стал«Заслуженным профессором МЭИ» 14
Кавченков Валерий Петрович

«Поздравляем! Вы зачислены в Смоленский филиал МЭИ.»
Мои 5 лет в первом десятилетии филиала. 34
Киселев Виктор Федорович

Пока работаю — живу 42
Крутиков Кирилл Кириллович

Моя любовь — физика 50
Найденов Виктор Андреевич

Наша жизнь в институте и вне его 58
Крутиков Кирилл Кириллович, Рожков Вячеслав Владимирович

У истоков «цифровизации» на Смоленщине 76
Рывкин Владимир Михайлович

ПЭ-79 и дальше 90
Строев Николай Николаевич

Звёздные юбилеи и забытые юбиляры 96
Стерлягов Анатолий Александрович

Жизнь удалась 124
Стряпченко Владимир Савельевич

Воспоминания

Аверченков Олег Егорович

В 1960 году я окончил среднюю школу № 2 г. Сафоново. После окончания школы до поступления в Смоленский филиал год работал токарем механического цеха Сафоновского завода «Теплоконтроль».

Когда я узнал, что в Смоленске открывается филиал технического вуза, а тем более такого известного, как МЭИ, я без раздумий подал заявление. После успешной сдачи вступительных экзаменов меня зачислили на 1 курс электротехнического факультета, и я стал студентом первого набора 1961 года, а благодаря своей фамилии получил студенческий билет за номером 1.

Мы пришли учиться, когда еще не были укомплектованы учебные лаборатории и не был набран полный штат преподавателей. Но мы были на седьмом небе от счастья, ведь мы поступили в институт в сентябре, в самый последний момент, тогда как в другие учебные заведения прием был закончен в августе.

Первый год был непростым, как для руководителей филиала и преподавателей, так и для студентов. Мы сразу же были включены и в хозяйственную работу, связанную с обустройством учебных лабораторий и общежития, и в общественную, комсомольскую жизнь. После того как у нас появилась стенгазета «Энергетик», я стал ее редактором. В газете, которая еженедельно обновлялась, отражалась вся наша жизнь.

А жизнь часто ставила перед студентами тех лет сложные задачи. И одна из них в те годы — где заработать денег. В нашем наборе было много армейцев, для которых эта задача стояла наиболее остро. У родителей брать деньги великовозрастные студенты

стеснялись, поэтому старались подрабатывать, где только можно. И вот однажды небольшой коллектив таких «единомышленников» подрядился разгрузить вагон с белым кирпичом на грузовой станции Смоленска. А к себе в помощь армейцы пригласили несколько «салаг», в том числе и меня.

По договоренности с прорабом нам обещали по 10 рублей «на брата» (замечу, что стипендия тогда была 30 рублей). Воодушевленные такой прибавкой к стипендии, мы с большим энтузиазмом после занятий отправились на грузовую станцию и до ночи перегружали кирпич из вагона на приходящие самосвалы. Замученные трудной работой, мы здесь же получили от прораба расчет — по два рубля пятьдесят копеек каждому…

Возмущению нашему не было предела, и мы, конечно, пытались «качать права». Но прораб, привычный к подобным эскападам, величаво удалился в контору, игнорируя наши претензии. И нам пришлось «не солоно хлебавши» отправиться в общежитие, которое, кстати, находилось на третьем этаже учебного здания (проспект Гагарина, дом 22). На следующее утро, с трудом поднявшись из-за болей во всех членах молодого тела, мы поплелись на занятия, т. е. спустились на второй этаж в учебную аудиторию. Столовую, которая находилась в подвале этого же здания, мы по понятной причине проигнорировали. Но в груди у всех еще горело возмущение на обманщика прораба, и вместо того, чтобы слушать лекцию по истории КПСС одного из моих любимых преподавателей Ивана Дмитриевича Красильникова, я начал изливать мучившие меня эмоции в лекционную тетрадь в виде стихотворных строк.

Спустя какое-то время, наша библиотека в лице Светланы Петровны Балдакиной (впоследствии Старощук) объявила по предложению парткома студенческий стихотворный конкурс. И каково было мое удивление, когда стихотворение «Заработки» заняло первое место. Привожу несколько строк из него:

Дали драные рукавицы,
А в придачу вагон с кирпичом.
Если вздумалось потрудиться,

То романтика здесь ни при чем.
Два с полтиной перед глазами...
Грохот падающего кирпича...
Ты знаешь, дружище, скажу между нами,
Что этот кирпич не свалишь с плеча.
Черт подери, какой он упорный.
Сколько тысяч его, а может, миллион?
Тронешь один и лавиной горной
Взорвется к ногам твоим весь вагон.
Пылью покрылись смуглые лица.
Волос седой, лишь глаза блестят.
Вытрешь пот со лба рукавицей,
Чувствуешь боль – то пальцы горят.
…

Но финансы — финансами, а учеба — учебой. Лекции по высшей математике нам читала Зоя Павловна Шорохова. Чтение лекций Шороховой мы считали образцом преподавательского мастерства. На кафедре высшей математики в первые годы работали хорошие преподаватели и очень сильные математики: Г.П. Гаврилов, И.Л. Бабинская, В.С. Логунов. Лекции по трехсеместровому курсу физики нам читал Виктор Андреевич Найденов, о котором у первых студентов остались очень хорошие воспоминания, а мне повезло, поскольку все последующие годы и до сих пор нас связывают теплые дружеские отношения.

Вторую часть теоретических основ электротехники читал Всеволод Илларионович Пищиков, год тому назад возглавивший филиал. Он был необыкновенно демократичным руководителем. Пищиков мог остановить любого студента в коридоре с вопросом: «Как дела?». Если собеседник отвечал односложно, то Пищикову с помощью наводящих вопросов все же удавалось его разговорить. Всеволод Илларионович был для нас «своим парнем». Помню, как однажды он принес из дома стереорадиолу, установил ее в фойе и включил П.И. Чайковского. Сам сел на стул и, когда в фойе собралась достаточно большая толпа, просто сказал, обращаясь ко всем: «Правда, чудесно!».

На втором курсе произошло разделение учебных групп по специальностям, и я оказался на специальности «Автоматика и телемеханика (АТ)». В это время на кафедре уже работали Ю.В. Иванов, Р.А. Ашинянц и В.А. Замрий. В 1965 году к ним присоединились О.В.Морозов и В.П. Мудров, который возглавил кафедру, тогда еще не имевшую официального статуса. На третьем курсе мы начали активно помогать преподавателям и лаборантам В.Д. Савченкову и В.Д Власову в создании учебных лабораторий.

В августе 1966 году на кафедру пришел Михаил Борисович Лейтман. С его приходом на кафедре начала активно развиваться научная работа. Под его руководством я активно включился в экспериментальную и исследовательскую работу. Позже он стал руководителем моей кандидатской диссертации.

О Лейтмане нужно сказать особо. В 1959 году он с отличием окончил Азербайджанский индустриальный институт по специальности «Автоматические, телемеханические и электроизмерительные приборы». С 1959 по 1961 годы он занимался созданием арифметических устройств для цифровых вычислительных машин в НПО «НОРД», расположенном в поселке Гоусаны под Баку. В 1961–1964 годах он учился в очной аспирантуре Азербайджанского института нефти и химии, по окончании которой в 1964 году защитил кандидатскую диссертацию. Потом работал инженером, преподавал, стал доцентом. Занимался разработками методов глубинных измерений в скважинах.

В 1967 году М.Б. Лейтман возглавил кафедру, которая под его руководством была официально утверждена приказом МВ и ССО СССР 1 сентября 1969 года. М.Б. Лейтман вел обширную научно-исследовательскую работу, на базе которой руководил аспирантами, формируя собственную школу. В это время на кафедре сложилось научное направление, связанное с разработкой высокоточных и быстродействующих измерительных преобразователей сигналов и аналоговых вычислительных устройств. В максимуме на кафедре работало 11 инженеров, и практически все преподаватели участвовали в научно-исследовательских работах по хоздоговорной и бюджетной тематике.

М.Б. Лейтман сыграл большую роль в моей судьбе. Опыт ра-

боты инженером и преподавателем я приобретал под его руководством. В 1969 году я поступил в заочную аспирантуру МЭИ по кафедре информационно-измерительной техники. М.Б. Лейтман стал моим научным руководителем. В ноябре 1974 года я успешно защитил в МЭИ кандидатскую диссертацию по теме «Разработка и исследование измерителей постоянного напряжения с гальваническим разделением цепей».

Но все это было позднее. В 1967 году я окончил МЭИ по специальности «Автоматика и телемеханика» и был распределен на одноименную кафедру на должность инженера. 1 сентября 1971 года был избран по конкурсу на должность ассистента кафедры АТ. Работая ассистентом, я вел лекционные курсы «Импульсная техника» и «Импульсная электронная техника», поэтому под моим руководством были созданы соответствующие учебные лаборатории.

Инженерная работа была непосредственно связана с научными исследованиями в рамках хоздоговорных работ. Практический характер этой работы располагал к активному включению в НИР студентов старших курсов. В условиях активной работы со студентами и выявления наиболее способных исполнителей родилась идея создания студенческого конструкторского бюро (СКБ), которое я возглавил. Официально СКБ начало работать с 1968 года. Первым руководителем СКБ был В.М. Резцов. Спустя какое-то время оно практически оформилось в экспериментально-исследовательскую базу, которая связала в единую систему учебу и научно-исследовательскую работу студентов в филиале. В 1973 году секретарь парткома В.С. Стряпченко предложил мне возглавить СКБ. В дальнейшем он постоянно интересовался работой СКБ. По его предложению в СКБ было сконструировано, изготовлено и установлено над входом в учебный корпус цифровое табло.

В 70-е годы тематика работ СКБ стала обширной и была связана с потребностями не только филиала, но и смоленских предприятий, с которыми были налажены тесные контакты. Только в 1978–1979 годах руками студентов был изготовлен и передан предприятиям ряд устройств, разработанных в СКБ, например, контрОллер ввода цифровой информации в малую управляющую ЭВМ, измерительный преобразователь напряжения в ток для маломощных датчиков, информационное динамическое табло. В декабре 1979 года в СКБ была успешно завершена хоздоговорная НИР объемом 30 тысяч рублей, а в 1980 году — объемом 50 тысяч рублей. В 80-е годы СКБ превратилось в базу реального курсового и дипломного проектирования на основе заказов промышленных предприятий. СКБ получило премию имени Гагарина и бронзовую медаль ВДНХ за разработку микропроцессорной системы. Но главный результат работы СКБ — высококвалифицированные инженеры.

В 2005 году я начал создавать сайт для студентов и бывших студентов Смоленского филиала МЭИ, для тех, кому, по моему мнению, одна из аббревиатур АТ, ВТ или СФМЭИ хотя бы небезразлична. Сайт был объявлен личным, в смысле ответственности за содержание присланных и опубликованных материалов. И таких

материалов от выпускников филиала, в первую очередь от бывших студентов АТ и ВТ, стало приходить очень много. Привожу несколько примеров, которые связаны с воспоминаниями о наших любимых и известных преподавателях.

В декабре 2011 года в рубрике «АБВГДейка» была помещена биография заядлого рыбака и прекрасного человека, выполнявшего в разное время обязанности заместителя директора филиала по учебной работе, декана электромеханического факультета, заведующего кафедрой технической механики, доцента Шермакова Игоря Алексеевича. В том же месяце был получен интересный и объемный материал для рубрики от самого загадочного и талантливого из студентов первого набора Александра Федянина (АТ-61). Сейчас уже мало кто помнит, что один из создателей самбо, Харлампиев А.А., работал в СФМЭИ. Яркие и интересные воспоминания о том времени и о «работе» с Анатолием Аркадьевичем прислал Александр Федянин в январе 2012 года. О директоре-создателе нашего филиала Пищикове Всеволоде Илларионовиче (и о том замечательном времени) увлекательно написал Анатолий Стерлягов (ПЭ-63), бывший декан АЭТФ. Материал был опубликован в день рождения В.И. Пищикова 17 сентября 2012 года.

По моему мнению, во время своего существования сайт стал некими дверями в Смоленский филиал МЭИ, через которые можно было войти в родной для всех выпускников филиал. Свои воспоминания хочу закончить стихами известной поэтессы, нашей выпускницы Раисы Ипатовой:

Как хорошо, что есть на свете дом,
К которому дорогу знают ноги,
Где нас всегда встречают на пороге,
Будь на щите мы или со щитом.

Пусть Смоленский филиал будет тем домом, к которому «дорогу знают ноги» его выпускников.

выпускник АТ-61,
к.т.н., доцент кафедры ВТ

Аверченков
Олег Егорович

Как я стал «Заслуженным профессором МЭИ»

Кавченков Валерий Петрович

Ответ на этот вопрос для меня очевиден: это следствие трех качеств: любознательности, ответственности и самостоятельности. Эти качества во мне воспитали мои родители: мама — Лидия Алексеевна Добровольская — кубанская казачка, с детства познавшая все сложности сиротской жизни, и отец — Кавченков Петр Афанасьевич — из многодетной крестьянской семьи. Его пращур служил в казачьем войске атамана М.И. Платова и после войны 1812 года в награду получил надел земли в Смоленской губернии. Родители познакомились в конце Великой Отечественной войны в военном госпитале в Пятигорске, где отец лечился после очередного ранения, а мама работала медицинской сестрой. Я появился на свет в октябре 1947 года в одном из военных гарнизонов в Брянской области и в течение последующих 15 лет 11 раз менял место жительства в связи с изменением места службы отца от города Бердичев Украины до города Усть-Каменогорск Казахстана. В промежутке были: Ростов на Дону, Москва, Ташкент, Новосибирск и другие города и поселки огромной страны с незабываемой природой украинских дубрав и русских лесов, ковров весенних тюльпанов и цветущего мака Средней Азии, бескрайних полей желтой пшеницы целинных земель, сибирских рек и горных пейзажей Урала и Алтая.

Окружающая меня в детстве природа развивала любознательность, а опыт общения с ней привил любовь к окружающему сложному миру и способность к преодолению трудностей и препятствий, которые являются неотъемлемой частью его познания. У родителей всегда были важные дела, и мне была предоставлена

Мои родители (справа), тетя Мария и я. Москва, 1952 год.

определенная свобода действий, что не исключало отдельных поручений и самостоятельного, тщательного исполнения домашнего задания. Делать домашнюю работу сразу и только на «отлично» меня научила мама в первом классе. Если я делал ошибку или помарку в тетради, а тогда писали чернилами и перьевой ручкой, все испорченные страницы безжалостно вырывались. На новых чистых страницах, вставленных в тетрадь, нужно было все переписать, включая и предыдущие работы, если они были удалены. На это уходило несколько часов, как правило, до глубокой ночи. Единственной достойной оценкой считалась только пятерка. В результате я стал «круглым» отличником. Начиная со второго класса, мои домашние работы больше никогда не проверялись, достаточно было показать дневник. В результате школу я закончил с «золотой» медалью.

Пролетарии всех стран, соединяйтесь!

МИНИСТЕРСТВО ПРОСВЕЩЕНИЯ

КАЗАХСКОЙ ССР

СВИДЕТЕЛЬСТВО

Настоящее свидетельство выдано Кавченкову (фамилия), Валерию Петровичу (имя, отчество), родившемуся в 1948 году, в том, что он обучался в средней школе им. Ульянова школе г. Усть-Каменогорска (город, область) Восточно-Казахстанской области (район, область), окончил в 1959 году четвертый класс этой школы и обнаружил при отличном поведении следующие знания:

по русскому языку	5 (пять)	по чистописанию	5 (пять)
по математике	5 (пять)	по рисованию	5 (пять)
по арифметике	5 (пять)	по физической культуре	5 (пять)
по естествознанию	5 (пять)	по пению	5 (пять)
по географии	5 (пять)	по ручному труду	5 (пять)
по истории	5 (пять)		

«28» мая 1959 года.

№ 33.

М. П.

Директор (заведующий) школы

Учитель

(Для 4 кл.)

г. Алма-Ата, тип. Мин. просвещения. Зак. № 155—165.000

Отец тоже сделал важный вклад в мое воспитание. В десять лет он подарил мне пневматическую винтовку и научил стрелять, что требовало собранности и внимания. Он также часто брал меня на службу и весь день я проводил в расположении воинской части, обычно в казарме с дневальными. Солдаты научили меня соблюдать воинский распорядок, довольно сносно играть в шахматы и бильярд так, что в соревнованиях по этим видам я потом занимал призовые места. Любимым блюдом солдатского меню стала для меня пшенная каша в котелке, густо политая подсолнечным маслом с плавающей сверху селедкой.

Любимым занятием детства была рыбалка и общение с природой. Со своими сверстниками я летом ловил рыбу в верховьях Иртыша или его притоке — горной реке Ульбе, помогал чабанам искать только что родившихся ягнят в степях Средней Азии или гулял по окружавшим воинские городки полям и лесам. Родители поощряли мою любовь к природе и ее животному миру. В разное время моими питомцами были щенки кавказкой овчарки, кролики, белка, лиса, филин и аквариумные рыбки. В итоге, когда меня спрашивали: кем бы я хотел быть, я отвечал — садовником. И это несмотря на то, что я год посещал балетную студию и драмкружок и несколько лет учился в музыкальной школе. Перелом в моих мечтах о будущем произошел летом 1959 года в пионерском лагере в южных предгорьях Алтая. В походе мы остановились на ночлег на вершине одной из сопок и наблюдали, как по бескрайнему звездному небу движется яркая точка одного из первых спутников Земли. Я и представить тогда себе не мог, что всего через пару десятков лет я окажусь среди тех людей, которые создавали космические корабли, а еще раньше, через 7 лет, испытаю крепкое рукопожатие первого космонавта Юрия Гагарина при встрече с ним в Смоленске.

В 1962 году отец уходит с военной службы, и семья переезжает на его родину в Смоленск, где я с конца четвертой четверти седьмого класса продолжаю обучение в 8-ой средней школе. Начинается новый этап моей жизни, в котором школа и ее педагоги сыграли очень важную роль. Мне уже 15 лет, энергия бьет через край. Общий подъем и воодушевление в стране, освоение кос-

моса, бурный рост промышленности, интерес к общественной жизни. Меня назначили старостой класса, приняли в комсомол и избрали в комсомольское бюро школы. Последующие три года вплоть до окончания школы я работал секретарем комсомольского бюро. Было очень интересно: с утра учеба, а потом занятия спортом, походы по памятным местам Смоленщины, кружок по химии и школьный клуб «морские волки». Именно последние школьные годы дали мне прекрасные базовые знания по всем без исключения школьным предметам, привили любовь к спорту и дали навыки работы в коллективе.

В походе по родному краю. 1964 год.

Особенно хочу выделить директора школы Михаила Степановича Макаренкова, который стал моим наставником при разрешении различных проблем в общественной жизни и рекомендовал меня в одиннадцатом классе вступить в КПСС. В марте 1966 года я стал кандидатом в члены КПСС, в которой состоял 25 лет, вплоть до ее расформирования в 1991 году.

В моих занятиях спортом особую роль сыграл учитель физкультуры Вениамин Яковлевич Филин. В восьмом классе он посоветовал мне перейти из городской секции бокса, в которой я занимался уже год вначале в «Доме специалистов», а затем в спортзале военного аэродрома на Покровке, на игровые виды. В результате я три года после уроков занимался в спортивной школе баскетболом и волейболом и в составе сборной команды участвовал в городских соревнованиях, где наши команды всегда были в призерах. Любовь к спорту сохранилась на всю жизнь.

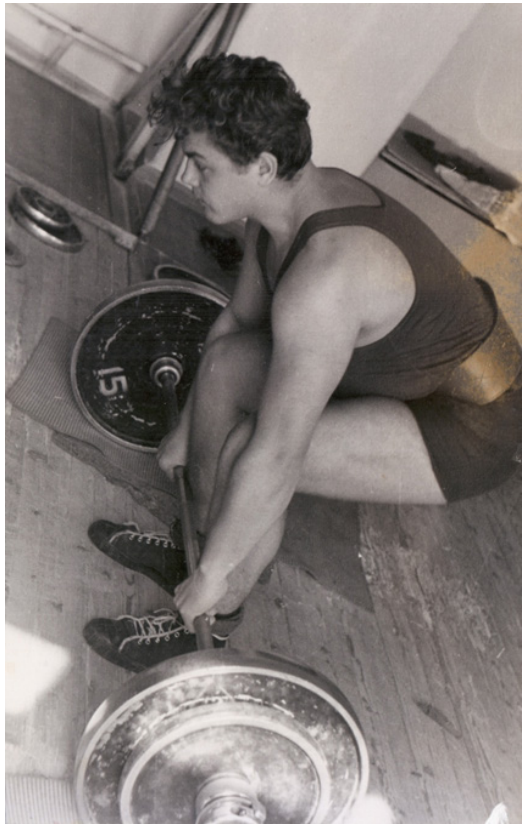

Занятия тяжелой атлетикой. Смоленск, 1966 г.

В июне 1966 года я получил аттестат и удостоверение о приобретении рабочей профессии «слесарь-авторемонтник» и без раздумий подал документы в приемную комиссию Смоленского филиала МЭИ, который уже тогда имел самый высокий рейтинг среди Смоленских вузов и самый высокий конкурс среди поступающих. К тому же, в тот год завершился эксперимент с освоением в школе рабочих профессий и состоялся выпуск не только одиннадцатых, но и десятых классов. Как медалисту мне достаточно было сдать на «отлично» два экзамена: письменную и устную математику, с чем я справился и стал студентом группы ПЭ-2-66. В тот год на факультете Автоматики и электронной техники с пятью группами набора по 25 человек было еще две специальности: «автоматика и телемеханика» и «светотехника». На другом Электромеханическом факультете было две специальности: «электрические машины» и «электропривод» и четыре группы набора, причем самый высокий конкурс был на «промышленную электронику» и «автоматику и телемеханику».

Наступила новая взрослая жизнь. В шестидесятые и последующие двадцать лет осенний семестр в СФМЭИ всегда начинался с поездки в колхоз на уборку урожая или другие работы на селе на месяц или полтора. С одной стороны, это потом требовало более интенсивной работы в семестре, но, с другой стороны, давало возможность лучше узнать друг друга и сплачивало коллектив.

Бригада студентов на строительстве коровника. 1966 год.

Так мой первый учебный год начался в деревне Батурино Сафоновского района, где я был назначен руководителем группы студентов первого и второго курсов, которая полтора месяца участвовала в строительстве коровника. Учебный процесс оставил яркие впечатления. Все было новым: талантливые преподаватели, интересные предметы, разнообразные формы обучения и аттестации, например, контрольные недели в середине семестра или студенческие УВК (учебно-воспитательные комиссии). Кстати, надо особо отметить, что органы студенческого самоуправления в СФМЭИ были очень эффективны.

На заседании УВК. В центре студент группы АТ-66, будущий профессор и заведующий кафедрой АТ В.В.Круглов. 1967 год.

Работа в комсомольской и профсоюзной организациях, студсоветах общежитий, стройотрядах, добровольной народной дружине и других студенческих структурах составляла неотъемлемую часть обучения и воспитания. Я тоже в них участвовал: на первом курсе как староста группы входил в УВК курса, а летом два месяца работал комиссаром в стройотряде на электрификации деревень Велижского района Смоленской области. На втором курсе стал заместителем секретаря комитета комсомола института по культурно-массовой работе, а с середины третьего курса до окончания института был председателем студенческого профсоюзного комитета.

Стройотряд. 1967 г.

Кроме учебы и общественной работы была, конечно, и личная жизнь. В конце первого курса я познакомился со студенткой мединститута Тамарой Юдановой, яркой, энергичной девушкой, активной участницей художественной самодеятельности, которая через два года стала моей женой и весной 1970 года родила мне дочь Светлану. Жили на съемной квартире на две повышенные стипендии и мою зарплату, которую мне платил Обком профсоюза. Семья стала мощным катализатором в преодолении трудностей и достижении поставленных целей, и я благодарен своей жене за терпение, взаимопонимание и поддержку, без которых я вряд ли реализовал свой потенциал.

Знакомство с будущей женой. Мединститут, май 1967 года.

В конце пятого курса произошло важное событие, которое имело исключительное значение, как в выборе будущей профессии, так и в направлении научных исследований, которым я посвятил свою жизнь и работу. Меня пригласил на работу на недавно созданную кафедру Электрических систем руководитель этой кафедры доцент Дмитрий Дмитриевич Карасев. С ним я был хорошо знаком по совместной работе в Ученом совете института, куда я входил как председатель студенческого профкома, а также по игре в одной волейбольной команде. В результате дипломную работу я делал в научно-исследовательской лаборатории надежности кафедры Электрических систем под руководством доцента Игоря Григорьевича Гордиевского, талантливого и очень уважаемого в филиале человека. Тема работы была смежной: по специальности, на которой я учился, нужно было разработать и изготовить новое электронное устройство для генерирования случайных сигналов, а по новому научному направлению требовалось рассмотреть его применение в задачах моделирования надежности сложных технических систем и их элементов. Пришлось самостоятельно изучать науки, которые впоследствии стали фундаментом сначала кандидатской, а затем и докторской диссертаций: математическую статистику с ее многочисленными приложениями, теорию подобия и моделирования в электроэнергетике и других отраслях и теорию надежности. В итоге, в феврале 1972 года я получил диплом с отличием и стал ассистентом кафедры Электрических систем.

Работа на кафедре была разнообразной и очень интересной. Пришлось освоить сразу несколько лекционных курсов, проводить лабораторные и практические занятия. Но главное, уже в первый год я стал исполнителем своей первой научно-исследовательской работы, посвященной исследованию надежности различных электротехнических устройств, выполненной по заказу одного из всесоюзных научно-исследовательских институтов. Лаборатория надежности была оснащена необходимым оборудованием для исследования влияния на работоспособность технических устройств различных факторов и условий эксплуатации. Это позволяло разрабатывать и апробировать новые методики для оценки надеж-

Работа вычислительной машине НАИРИ-К. 1974 г.

ности различных технических устройств. Теоретической основой этих исследований была теория подобия и моделирования, основателем которой применительно к задачам электроэнергетики был заслуженный деятель науки и техники СССР, лауреат Ленинской премии и премии имени П.Н. Яблочкова, заведующий кафедрой Электрических систем МЭИ, профессор В.А. Веников.

В декабре 1974 года я стал аспирантом этой кафедры и познакомился с ее ведущими преподавателями и учеными, авторами хорошо известных учебников и научных трудов по электроэнергетике: В.А.Вениковым,

Ю.Н. Астаховым, А.А. Глазуновым, В.А. Строевым, Ю.А. Фокиным и другими. Пришлось изрядно потрудиться, чтобы сдать им кандидатский экзамен по специальности. Экзамен состоял из пяти частей по всем главным направлениям специальности «Электрические станции (электрическая часть), сети, электроэнергетические системы и управление ими» и, кроме теоретической части

и задач, включал индивидуальное расчетное задание, объемом с курсовую работу. Для моей научной работы это было весьма полезно, так как расширяло мои знания и давало новые идеи. Моим научным руководителем стал Юрий Николаевич Астахов. Он научил меня методике научных исследований, краткости и ясности изложения и, главное, самостоятельности в поиске новых научных идей и их реализации. Поэтому мне был предоставлен свободный график работы над диссертацией с первоначально широкой формулировкой темы исследования, посвященной применению методов теории подобия и моделирования к различным задачам и, в частности, оценке надежности различных технических устройств. Тема надежности всегда была очень актуальной. Поэтому за три года удалось заключить и успешно выполнить несколько НИР с различными предприятиями и организациями. В итоге в конце 1977 года моя кандидатская диссертация была представлена к защите в Ученый совет МЭИ и в 1978 году успешно защищена. Интересно отметить, что, впоследствии, в одной из обзорных статей, посвященных развитию методов теории подобия и моделирования, В.А. Веников отметил мою работу, как достаточно близкую к докторской диссертации. Однако завершить и защитить ее мне удалось только через четырнадцать лет. Цифра 14 стала в моей жизни магическим числом при наступлении особо важных событий, и одним из них стало рождение в 1984 году моей младшей дочери Елены.

Конец 70-х и 80-е годы стали для СФМЭИ годами бурного роста: увеличился прием студентов, появились новые специальности и кафедры. В 1977 году кафедра Электрических систем разделилась на две. Первая с тем же названием и руководителем стала готовить инженеров по специальности «Электрические системы и сети», вторая кафедра — Электроснабжения предприятий под руководством доцента И.Г. Гордиевского продолжила подготовку инженеров по специальности «Электроснабжение промышленных предприятий, городов и сельского хозяйства». Вот на этой кафедре я и продолжил работу в СФМЭИ в декабре 1977 года.

Собственно переход был чисто формальным, так как лаборатория надежности, где уже шесть лет, начиная с дипломного про-

Преподаватели кафедры электроснабжения предприятий. 1978 год.

ектирования, находилось мое рабочее место, и я продолжал работать, находясь в аспирантуре, перешла в состав новой кафедры. Я был назначен заместителем заведующего кафедрой по научной работе, быстро получил должность доцента и «с головой» окунулся в учебный процесс. В то время по специальности электроснабжение осуществлялся прием пяти групп на очное обучение и еще одной на вечернее, еще четыре группы готовилось по смежной специальности. По этому показателю кафедра электроснабжения предприятий СФМЭИ встала вровень с аналогичными ведущими кафедрами страны, и надо было обеспечить еще и надлежащее качество обучения. То, что это удалось сделать, спустя годы, подтвердили результаты работы выпускников тех лет, которые стали руководителями и ведущими специалистами крупных электроэнергетических предприятий в Смоленской области и других регионах страны. А тогда приходилось активно осваивать новые лекционные курсы, разрабатывать и изготавливать лабораторные стенды учебных лабораторий, готовить их методическое обеспечение. К этому следует добавить и активное участие в воспитательном процессе, где преподаватели кафедры Электроснаб-

жения предприятий, сами в большинстве недавние выпускники СФМЭИ, заметно преуспели. Среди традиционных совместных мероприятий тех лет следует выделить конкурсы художественной самодеятельности и вечера специальности, различные экскурсии и спортивные соревнования. Преподаватели кафедры тогда сами показывали пример студентам, участвуя и побеждая в различных спортивных соревнованиях по волейболу, баскетболу, футболу, шахматам, настольному теннису и стрельбе. Такие соревнования в СФМЭИ и между вузами города Смоленска были регулярными, вызывали огромный интерес у преподавателей и студентов и давали хороший воспитательный эффект.

Дух соперничества пронизывал тогда все направления жизни и деятельности вуза. Кроме спортивных, проводились соревнования на лучшую студенческую группу, общежитие, строительный отряд, лучшую кафедру и факультет. Все прелести этого непрерывного марафона я полной мере почувствовал, проработав восемь лет сначала секретарем партийной организации Электроэнергетического факультета, а затем его деканом.

Напутствие выпускникам ЭЭФ. 1984 год.

Стать «энергетиком», как это звучало в гимне СФМЭИ, хотели многие, потому сохранялся высокий конкурс, как на поступление, так и на работу в институте. К концу 80-х годов наступил качественный перелом в требованиях к квалификации преподавательского состава СФМЭИ. А может быть, уже настало время перехода количественных изменений накопленного опыта и знаний на новый качественный уровень. Кафедрам было предложено выдвинуть претендентов на защиту докторских диссертаций с соответствующим обоснованием и предполагаемыми сроками защиты. Это возымело действие, и более десяти преподавателей, и я в их числе, представили необходимые документы. В итоге, конец 80-х и начало 90-х годов ознаменовалось защитой преподавателями СФМЭИ нескольких докторских диссертаций. Первыми докторами технических наук стали

П.Е. Данилов, Д.Д. Карасев, С.И. Зиенко, В.В. Круглов, В.А. Чернышов. Я защитил свою докторскую диссертацию в 1992 году в МЭИ. Защите предшествовали несколько важных научных исследований, выполненных для Госплана СССР, Московской кабельной сети и РКК «Энергия» имени

С.П. Королева, с которой кафедра Электроснабжения предприятий сотрудничала с 1977 года. В диссертацию также вошли результаты других моих научных исследований по развитию методов стохастического подобия и моделирования и их использованию в задачах электроэнергетики и других отраслях науки и техники.

В 1993 году я стал профессором кафедры Электроснабжения предприятий, а в 1996 году ее заведующим. Эйфория в обществе начала 90-х быстро закончилась, резко сократился прием в институт и число специальностей. Многие преподаватели в поисках лучшей жизни ушли работать на предприятия или занялись бизнесом. Пока я занимался докторской диссертацией, старшая дочь Светлана вышла замуж, в 1993 году с отличием закончила СФМЭИ и родила внука Ивана. Двум семьям из шести человек стало тесно в двухкомнатной кооперативной квартире. Пришлось на практике выполнить известную заповедь о долге каждого мужчины построить дом. Строил его своими руками и по своему проекту пять лет, в основном летом. Пришлось освоить множество стро-

ительных специальностей, включая и такие экзотические, как сооружение печей и каминов. В остальное время выполнял хоздоговорные НИР и зарабатывал деньги на стройматериалы, благо новый общественный уклад, снял ограничения на оплату труда. Нужно было только успеть за сумасшедшей инфляцией. В 1994-95 годах сделал попытку заняться бизнесом, участвовал в создании с В.И. Грушенко одного из первых на Смоленщине коммерческих вузов — Смоленского института бизнеса и предпринимательства, и даже стал его первым проректором по учебной и методической работе. Однако когда возникла необходимость однозначного выбора, без сомнения выбрал СФМЭИ и в 1996 году был избран заведующим кафедрой Электроснабжения предприятий. В том же году стал одним из инициаторов создания новой общественной организации — Смоленской областной Ассоциации «Энергетик», объединившей в своих рядах выпускников СФМЭИ и работников электроэнергетических и промышленных предприятий, и шесть лет проработал ее исполнительным директором. Одновременно с 1998 по 2000-й год был на общественных началах членом Правления Региональной энергетической комиссии Смоленской области.

Наступил 2002 год, сконцентрировавший важные для меня события. Приказом министерства образования мне было присвоено ученое звание профессора. Кафедры Электрических систем и Электроснабжения предприятий были объединены в одну кафедру Электроэнергетических систем, и я был избран ее заведующим. Новый губернатор Смоленской области В.Н. Маслов предложил мне должность председателя Региональной энергетической комиссии Смоленской области и после согласования с ФЭК РФ, я был на нее назначен. И, наконец, по указу Президента России В.В. Путина за многолетний, плодотворный труд по подготовке инженеров для энергетической отрасли, большую научную и общественную деятельность мне было присвоено Почетное звание «Заслуженный энергетик Российской Федерации».

Начался новый этап моей жизни — государственная служба. При этом я продолжал преподавательскую работу и научную деятельность в СФМЭИ по совместительству. Особенности функционирования региональной энергетической комиссии были

мне известны по предыдущей работе в ее коллегиальном органе — Правлении. Поэтому удалось быстро сформировать дружный, работоспособный коллектив с привлечением талантливых выпускников СФМЭИ и специалистов из департамента экономики. В 2003 году был принят федеральный закон «Об электроэнергетике» и наступил активный период ее реформирования. Стремительно менялось законодательство, нормативы и методики расчетов. Специалисты Смоленской РЭК в качестве экспертов активно участвовали в законотворческой деятельности и экспертизе нормативных документов. Одновременно проводилась большая работа по повышению квалификации сотрудников РЭК с участием ведущих специалистов различных министерств и ведомств, включая и обмен опытом с представителями других стран. В 2003 году в составе делегации ФЭК РФ я прошел такую стажировку с ознакомлением особенностей госрегулирования электроэнергетики в Испании и Италии с посещением крупных электроэнергетических предприятий в Мадриде, Милане и Риме. Эти поездки еще раз подтвердили неоспоримые достоинства Российской электроэнергетики, объединенной в единую энергосистему, а также мудрость большинства западных специалистов, не желающих ломать то, что хорошо работает и сохранять естественное многообразие форм организации электроэнергетики. Интенсивность труда и психологические нагрузки на новой работе были существенно выше, чем у заведующего кафедрой, однако эти недостатки с лихвой компенсировались новыми возможностями и расширением кругозора, уровня общения и управления ситуацией. Главным результатом шестилетней работы Председателем РЭК стал новый бесценный опыт в области государственного регулирования электроэнергетики, что нашло отражение в учебных планах и программах обучения бакалавров, специалистов и магистров по направлению «Электроэнергетика» и было одобрено министерством образования при очередной аттестации вуза. К личным достижениям добавился чин «Действительный государственный советник области первого класса», медаль «За заслуги в повышении безопасности Смоленской АЭС» и высшая ведомственная награда ФСТ России «Почетный работник органов ценового и тарифного регулирова-

ния». Пополнился и перечень педагогических и научных результатов до 150 опубликованных научных и методических работ и нескольких десятков отчетов НИР.

Дома на новогоднем празднике.

Конечно же, всем моим достижениям и наградам я обязан моей семье, оказывавшей мне постоянную помощь и поддержку.

В последующие годы работы в СФМЭИ запомнились непрерывным процессом реформирования высшего профессионального образования в России. Один государственный стандарт быстро заменялся другим. Одна форма организации вузов другой. В итоге СФМЭИ сначала стал филиалом технического университета и, наконец, филиалом Национального Исследовательского Университета «МЭИ» в городе Смоленске, что, безусловно, повысило и, без того, его высокий статус. Одновременно была прекращена подготовка инженеров, а из полного, более сложного названия вуза исчезло слово: «профессиональный». В этот период СФМЭИ, как живой организм с хорошим чувством самосохранения, взял курс на омоложение, который прошел и продолжается естественно и плавно с оптимальным сочетанием опыта и молодости. Вот именно с этих позиций я в возрасте 64 лет, неожиданно для себя, стал в январе 2012 года заместителем директора филиала по учебной и методической работе в новой команде администрации СФМЭИ, возглавляемой д.т.н., профессором Александром Сергеевичем Федуловым. Пожалуй, это был последний яркий и не забываемый эпизод в моей административной карьере. Ученый совет МЭИ высоко оценил мои заслуги за более чем сорокалетний период работы в СФМЭИ и в 2013 году удостоил меня одной из высших наград МЭИ — почетного звания «Заслуженный профессор МЭИ».

Моя семья на моем 70-летнем юбилее. Смоленск. 2017 г.

Теперь, когда настало время подводить итоги жизненного пути, трудно переоценить роль СФМЭИ в моей жизни и жизни моей семьи. Мои дочери Светлана и Елена, и внук Иван также с отличием окончили СФМЭИ. Внук успешно заканчивает обучение в аспирантуре МЭИ. Сегодня, встречая 60-ти летний юбилей, наш любимый СФМЭИ является для меня и моих коллег состоявшимся, успешным ВУЗом со сложившимися традициями, сплоченным и целеустремленным в будущее коллективом преподавателей, сотрудников и студентов.

Доктор технических наук,
профессор кафедры ЭЭС СФМЭИ

В.П. Кавченков

Смоленск, апрель 2021 г.

«Поздравляем! Вы зачислены в Смоленский филиал МЭИ.» Мои 5 лет в первом десятилетии филиала.

Киселев Виктор Федорович

55 лет моей жизни связаны со Смоленским филиалом МЭИ, который в 2021 году отмечает свое 60-летие. На период первого десятилетия (1966-1971 гг.) филиала приходятся 5 лет моей студенческой, очень насыщенной различными мероприятиями и событиями жизни.

В 1966 году я закончил Смоленскую среднюю школу №4 и в дальнейшем хотелось получить высшее образование. В те годы в Смоленске было всего четыре высших учебных заведения (это сейчас их десятки): педагогический институт, медицинский институт, институт физической культуры и недавно созданный (1961 г.) первый технический ВУЗ на Смоленщине – филиал Московского энергетического института. И поскольку Я по складу характера и души был человеком чисто техническим, то в выборе института — филиал МЭИ — проблем у меня не было. Проблема была в другом: как в него поступить?

Дело в том, что в 1966 году в средних школах было два выпуска: (10-й и 11-й классы) и, соответственно, конкурс в техникумы и ВУЗы был фактически в два раза выше, чем в прежние годы. Тем не менее, сдав успешно вступительные экзамены и, набрав по результатам, идущих в зачет 3х экзаменов, 14 баллов (математика письменная и устная и физика), я был зачислен в институт: специальность подготовки «электропривод и автоматизация промышленных установок».

Практически сразу после поступления в СФМЭИ я стал принимать активное участие в общественной жизни филиала. Если вспоминать, что особенно запомнилось в студенческие годы за

рамками обязательных учебных занятий, то это: сельхозработы; студенческие строительные отряды; культурно-массовая работа; производственная практика; военные сборы.

О некоторых мероприятиях, в которых я принимал самое непосредственное участие, хочется рассказать более подробно.

Сельхозработы. В мои студенческие годы занятия в институте не начинались ранее 1-го октября. Каждый учебный год начинался сельхозработами под девизом «Борьба за урожай». Эти принудительные поездки в колхозы и совхозы Смоленской области студентов и преподавателей для оказания помощи в уборке урожая создавали определенные трудности, особенно для городских студентов, но, с другой стороны, студенческие группы после «колхозов» становились более сплоченными и работоспособными.

Студенческие строительные отряды. В середине 60-х годов в СФМЭИ зародились отряды «Энергия», в составе которых летом группы студентов выезжали на электрификацию Смоленской области. Работа этих отрядов внесла весомый вклад в решение задачи по полной электрификации Смоленщины. После завершения электрификации области в начале 70-х годов под лозунгом «Живешь на Смоленщине – будь строителем» движение электрификаторов преобразовалось в движение студенческих строительных отрядов, с помощью которых в районах Смоленской области было построено много производственных и коммунально-бытовых объектов.

Культурно-массовая работа. Этой работе с большой поддержкой руководства института уделялось большое внимание. Культурно-массовые мероприятия в различных видах их проведения регулярно и с большим успехом проводились актовом зале института и на других сценических площадках города. Студенческий театр эстрадных миниатюр (СТЭМ) сначала под руководством его создателя П. Эстрина, а потом – артиста театра и кино Букина В. П. собирал полные залы зрителей. Наши вокально-инструментальные ансамбли «Эксперимент» и «Спектр» «гремели» в городе. Популярность их была огромна, что неоднократно подтверждалось их участием и победами на городском фестивале «Днепровские зори». Первым лауреатом был ВИА «Эксперимент» (1968 г.), а в 1969, 1970 и 1971 гг. — ВИА «Спектр».

В 1967 г. Под руководством преподавателя кафедры начертательной геометрии и черчения Лисенкова В. Т. сложилась группа оформителей, которая получила название «Артель». От комитета ВЛХСМ ее курировал возглавляющий культурно-массовый сектор Лизенков Г. Костяк этого коллектива составляли студенты группы ЭП-66, в которой и я учился. Группа занималась художественно-оформительскими работами, начиная от написания различных объявлений о повседневной деятельности института до изготовления стендов информационно-наглядной агитации и художественного оформления различных мероприятий не только в институте, но и в городе.

В 1967 г. В филиале зародился музыкальный праздник, который вскоре по решению горкома ВЛКСМ г. Смоленска и при его поддержке превратился в молодежный городской фестиваль «Днепровские зори». В первых фестивалях, проведение которых началось в 1968 г., принимали участие только студенческие коллективы ВУЗов и техникумов, а в дальнейшем и музыкальные коллективы промышленных мероприятий и организаций города. Первые два фестиваля проходили в актовом зале института, а потом в связи с ростом числа участников и популярности мероприятия сценическими площадками фестиваля были в разные годы актовый зал педагогического института, Дом культуры трикотажной фабрики, Дом культуры профсоюзов, драмтеатр.

Во второй половине 70-х годов фестивалю вернулся статус студенческого праздника, и он продолжил свое существование, но уже под названием «Студенческая весна».

В разнообразии культурно-массовых мероприятий первого десятилетия СФМЭИ огромной популярностью пользовались тематические вечера «Киноальманах», в подготовке и организации которых большое участие принимали преподаватели филиала Любецкая Е. М. и Юзвенко Г. В. Мне приходилось быть ведущим этих программ. Эти вечера были очень популярны не только в институте, но и в городе. Почему? Во-первых, эти вечера представляли собой встречи и прямое общение студентов с руководителями института (разного уровня), которым приходилось отвечать на сложные и порой нелицеприятные вопросы, как говорится, в прямом эфире, в, во-вторых, эти вечера – это встречи с различными интересными приглашенными гостями, которыми на моей памяти были музыканты, певцы и поэты, актеры драматического театра, игроки Смоленского футбола, сотрудники уголовного розыска и др. А свое название «Киноальманах» программа получила потому что на «закуску» вечера был киносюрприз: это популярные и любимые всеми мультипликационные фильмы, злободневные документальные фильмы и художественные, порой почти премьерные, с последующим их обсуждением.

Студенческие практики. Завершение первого десятилетия СФМЭИ совпало для меня с началом обучения на 6-ом курсе и началось это обучение с прохождения преддипломной практики. Следует отметить, что практика занимала существенное место в подготовке студентов к будущей профессиональной деятельности. Проходила она на ведущих, соответствующих выбранной специальности, промышленных предприятиях, научно-исследовательских институтах, конструкторских бюро. Это была настоящая практика, во время которой студенты закрепляли полученные теоретические знания и получали навыки практической деятельности. География мест прохождения практики была осень широкой. Например, мне как студенту пришлось проходить практику на Челябинском металлургическом заводе, на машиностроительном заводе в городе Коломна Московской области, а потом уже во время работы преподавателем, в качестве руководителя в Оренбургской области, Туле, Москве и других городах.

Нынешние планы подготовки специалистов предусматривают разные виды практик, но их организация, на мой взгляд, оставляет желать лучшего.

Военные сборы. В институте была военная кафедра и поэтому подавляющее большинство студентов, в то время, только мужского пола (годные по состоянию здоровья) проходили, начиная с 3-го курса, еще и военную подготовку, которая на протяжении 3-х лет проводилась кадровыми офицерами военного цикла на уровне лучших профессиональных военных училищ и завершалась после окончания обучения на 5-ом курсе военными сборами. Наш студенческий поток проходил эти сборы в авиационном полку, базирующемся в городе Щучин Гродненской области Белоруссии. После окончания сборов, сдачи государственных экзаменов по дисциплинам военной подготовки и принятия военной присяги нам было присвоено звание лейтенантов и тем самым, кроме высшего образования на гражданской специальности, мы получили еще раз военное инженерно-техническое образование. По эксплуатации электрооборудование летательных аппаратов и многие выпускники филиала связали свою дальнейшую жизнь с различными военными организациями.

Руководитель института и преподаватели

В мои студенческие годы директором филиала был Пищиков В. И. «Поздравляю, Вы зачислены в Смоленский филиал МЭИ». Это была моя первая встреча с Пищиковым В. И. во время вручения студенческих билетов. Дальнейшие, периодические встречи проходили в рамках моей общественной работы в институте, в частности, например, в процессе организации подготовки и проведения фестиваля «Днепровские зори», ведущим которого я был некоторое время, а Пищиков В. И. – председателе жюри.

У всех, кто работал с В. И. Пищиковым, не вызывает никаких сомнений, что его вклад в становление СФМЭИ был большим и решающим. Он был генератором идей не только в решении сложенных организационных задач, которые возникли после соз-

дания на Смоленщине первого технического вуза (материально-техническая база, формирование преподавательского состава, организация набора студентов и др.), но и в студенческой жизни. В жизни студентов эпоха Пищикова В. И. – это эпоха их всесторонней поддержки, особенно для тех, которые отличались ярким талантом, инициативностью, энергичностью (сейчас это называют креативностью).

Все студенческие инициативы находили поддержку администрации института. Пищиков В. И. был в гуще студенческой жизни, участвовал во всех студенческих мероприятиях.

И тут я совершенно согласен с Стерляговым А. А., который в своих воспоминаниях о совместной работе с Пищиковым В. И. (История СФМЭИ. Между прошлым и будущим. СФМЭИ-55) говоря о том, что он был свободен в своих убеждениях, действиях и поведении, отличался от многих руководителей профессионализмом, непосредственностью, открытостью ко всему новому, жизнерадостностью, оптимизмом, что не укладывалось в представления партийной эпохи 60-х годов о руководителе ВУЗа. И в 1971 году Пищиков В. И вынужден был покинуть СФМЭИ. Его перевели на работу преподавателем в МЭИ, там он защитил докторскую диссертацию, получил ученое звание профессора и успешно работал на кафедре ТОЭ до выхода на пенсию.

А директором СФМЭИ (точнее профессором МЭИ по Смоленскому филиалу) был назначен Федоров В. Ф.

Хочется добрыми словами вспомнить наших преподавателей, которые учили нас «уму-разуму» и специальности.

Вступительные экзамены в институт по математике я сдавал Балабинской И. Л., по физике – Найденову В. А., которые потом продолжили обучать меня по этим дисциплинам в институте.

Хорошо помню занятия, проводимые Лагошной Р. М. и Владимировой В. М. (химия); Артемовой Н. А. (физика); Крутиковым К. К. и Пищиковой Л. Е. (теоретические основы электротехники); Кисляковым И. И., Ильиным В. Н., Маньяковым В. П. (общественные науки); Артамоновым К. П. и Жигалкиным А. М. (технология металлов). Ну, а если кто из студентов филиала не помнит преподавателей кафедры начертательной геометрии и черчения Володько Е. Д. и Шапкина О. А., то ?? тот, скорее всего, не был студентом нашего института.

Ну и конечно на памяти преподаватели моей выпускающей кафедры «Автоматизированный электропривод»: Данилов П.Е., Федоров В.Ф., Каштанов А.Ф., Попов Б.А., Петров В.П., Лушанин О.И.

Завершение первого десятилетия Смоленского филиала МЭИ практически совпало с окончанием моей студенческой жизни в институте, но на этом моя связь с СФМЭИ не прервалась. Но как говорит Л. Каневский в своей телепрограмме «Следствие вели…» – это уже совсем другая история.

выпускник ЭП-66,
секретарь комитета ВЛКСМ филиала (1973-1975) ***В.Ф. Киселев***

Пока работаю — живу

Крутиков Кирилл Кириллович

Как хорошо, когда старость не мешает радоваться сегодняшним дням…

И сейчас в институт заглядывают наши старые выпускники с желанием сказать теплые слова и в мой адрес. На самом деле, кто я? Как оценить себя на 83 году жизни, из которых более полувека — работа на одном месте в Смоленском филиале Московского энергетического института.

МЭИ я окончил в 1960 году и по распределению поехал на работу в Саранск. Почему я оказался, в конце концов, в городе, где родился, откуда уезжал вместе с госпиталем из горящего Смоленска прямо к Соловьевой Переправе, куда вернулся с тем же госпиталем из г. Серова в августе 1944 г., где могилы бабушки и моих родителей? Почему я никогда не забуду мою первую учительницу Лызлову Александру Панкратьевну и свою школу №22 на Покровке? Почему я ушел из творческой инженерной, проектной работы в промышленности на преподавательскую работу на кафедре теоретических основ электротехники?

Я вспоминаю свою жизнь после окончания МЭИ и работу в саранском КБ преобразовательной техники. Это после столицы — тяготы и невзгоды в дикой тогда провинции, где на улице можно было встретить местных жителей с раскрашенными краской лицами, как у индейцев. Где «тротуары» были деревянные, а проезжая часть - глубокая грязная лужа. Это с одной стороны. А с другой – прекрасная творческая работа, когда ты участвуешь во всех этапах: проектирования, изготовления, испытания твоих преобразователей. И такая тревожная и радостная молодость с

поисками дружбы и любви…

В Смоленск я вернулся в период болезни отца. Сразу определился с работой в смоленском филиале п/я 3915, что находился на территории авиационного завода на Покровке, а впоследствии стал заводом «Измеритель». Здесь тоже работа была что надо, по военной тематике. Я участвовал в проектировании и изготовлении электрооборудования некоего комплекса, который питался от танковой турбины. На валу турбины располагался синхронный генератор. Это была работа точно по моему профилю инженера специальности «Электрические машины». На заводе было организовано производство электрических машин для аэродромных источников питания самолетов. И я читал лекции в цеху молодым обмотчицам. Коллектив КБ был такой молодой и талантливый, и друзьями на всю жизнь стали те, что впоследствии образовали КБ завода. И личная жизнь состоялась, и родился сын. Но что-то точило душу… Какую продукцию мы производим? Вот если бы мы работали на гражданку…Да и с жильем фирма не спешила помочь. Поэтому я предпринял попытку предложить свои услуги смоленскому филиалу МЭИ, в котором только второй год шли учебные занятия, и где самые старшие студенты были второкурсниками. Кафедра ТОЭ еще только организовывалась. Со студенческой жизни у меня было особое отношение к курсу ТОЭ. Все определялось тем, кто вел упражнения по ТОЭ в нашей группе. Это был Иосиф Борисович Негневицкий. Это один из моих самых любимых учителей… Так что предложение директора института Всеволода Илларионовича Пищикова попробовать на конкурсной основе поступить ассистентом кафедры ТОЭ показалось интересным, несмотря на то что я заметно терял в зарплате, как старший инженер серьезной оборонной фирмы. Проблема жилья решилась простейшим способом: нам выделили прямо в учебном корпусе (на проспекте Гагарина) две комнаты. Заняться преподаванием ТОЭ (вначале вести упражнения по первой части курса), участвовать в постановке лабораторных работ, способствовать пополнению библиотеки института учебной литературой — вот главные задачи того периода. Мы вместе с руководителем кафедры поехали в МЭИ, в головную библиотеку, с просьбой о помощи.

И в результате привезли оттуда целый грузовик книг. Таким образом, лаборатория 1 части ТОЭ руками нашего талантливого лаборанта М.Н. Бебиха вошла в работу с началом весеннего семестра 1963 г.

И понеслась жизнь в старых и в новых направлениях:я, как студент, посещал лекции по ТОЭ руководителя кафедры В.И. Пищикова, готовился и проводил занятия со студентами, многие из которых были по возрасту такими же, по утрам бегал на зарядку, вечерами - в бассейн, занимался плаваньем серьезно, играл в волейбол и бадминтон. Часто бывал в командировках в МЭИ по учебным делам. Теперь глазами преподавателя заново оценивал то, что видел студентом, и всегда гордился вузом. Я бывал на лекциях по ТОЭ профессора К.М. Поливанова, встречал в коридорах ректора МЭИ И.Н. Орлова, который был начальником нашего курса и помнил всех нас поименно. Он первым подавал руку, спрашивал о работе. Заходил на родную кафедру электрических машин в корпусе «Бастилия». Разговаривал с Г.Н. Петровым, всегда интересовавшимся нашим филиалом. Заглядывал в спортивный корпус, где не так давно занимался гимнастикой. И всегда посещения МЭИ наполняли новыми силами и творческими планами. Не оставляла жажда попробовать себя в научной работе. В одной из командировок даже ходил на прием к директору лаборатории постоянного тока Академии наук Ю.Г. Толстову, корифею в области силовой электроники. Я его встречал в Саранске, когда он приезжал интересоваться успехами завода и КБ. Я просил дать мне задание по какой-либо теме, испытать меня с возможным продолжением совместной работы. И он обещал. Но и кафедра ТОЭ филиала быстро набирала силу. Приехали в Смоленск и стали преподавателями кафедры ТОЭ мои одногруппники и товарищи Виктор и Галя Петровы. Дружеские неформальные связи В.И. Пищикова с научными организациями Москвы способствовали привлечению смолян к грандиозной теме магнитогидродинамического (МГД) преобразования тепловой и кинетической энергии потока раскаленного газа в электрическую в МГД- генераторах. МЭИ распределил на работу в Смоленский филиал, на кафедру ТОЭ, своих лучших выпускников: Л.В. Тимофееву (Л.В.

Щетинину). С.А. Позднякову (С.А. Иванову), И.С. Авшалумова, а затем - Л.В. Старощука и Б.И. Попкова, И.Г. Гордиевского, А.Г. Бокова, Ю.М. Чугуева. Всем им институт оказал посильную помощь и поддержку с жильем. Кафедра быстро выросла в научном направлении моделирования сложных объектов. В то время основными вычислительными машинами были аналоговые АВМ, и их парк только на кафедре ТОЭ составлял значительное число. Причем заявки на получение АВМ удовлетворялись Министерством Высшего Образования без проволочек. Часть ЭВМ подарили высокие военные и научные организации. Так, в смоленском филиале появилась первая цифровая (ламповая) ЦВМ из ЦАГИ, с номером 5, на которой отрабатывалась траектория полета Ю.А. Гагарина. А саму ЦВМ мы с руководителем кафедры и дипломником МЭИ С. Бушевым демонтировали и погрузили в фуру прямо на территории ЦАГИ, где я на проходной увидел генерального конструктора самолетов МИГ А.А. Микояна.

Научно-исследовательская работа (НИР) на кафедре ТОЭ всегда оформлялась по самой трудной и ответственной форме — хоздоговорной. Она требовала безупречного выполнения в срок намеченных программ и отчетов, которые вначале регистрировались и подписывались в МЭИ, а затем передавались заказчикам. Но это давало также заметное материальное вознаграждение, не говоря о научных публикациях и материале диссертаций. В.И. Пищиков защитил свою кандидатскую диссертацию именно по вопросам моделирования течения плазмы в МГД-генераторе. Я помню эту защиту в МЭИ в жаркий летний день, помню радостное настроение и самого диссертанта, и всех его единомышленников и помощников. По этой же МГД - тематике (только преобразователя постоянного напряжения в переменное при его работе на сеть) выполнил и защитил диссертацию и я. Я горжусь, что моим главным оппонентом был профессор кафедры ТОЭ МЭИ В.Е. Боголюбов. Как он опаздывал на мою защиту, бежал, задыхаясь, через две ступени по широкой лестнице вместе с моей женой Ирой и Г.И. Бояриновым, тогда аспирантом МЭИ. Нужно было срочно перебросить его с другого заседания вдалеке. Это был Человек. И не случайно он изменил жизнь ученого

на служение Богу, став иеромонахом.

В.И. Пищиков как личность притягивает внимание уже много лет как тех, кто был его коллегами и друзьями, так и студентов. Его роль в становлении смоленского филиала МЭИ не подлежит сомнению. В моей судьбе и как преподавателя ТОЭ, и как научного сотрудника, и в простом житейском смысле он сыграл главную роль. Сколько раз он сидел на моих лекциях, чтобы потом в спокойной обстановке показать мои промахи! Сколько часов мы провели вместе с ним на нашей «модели»! Это он за один летний сезон научил меня водить машину (на своей развалюхе «Волге», купленной за не очень большую директорскую зарплату). Я с первого захода сдал экзамен в ГАИ, причем на грузовике.

Хотя были недоброжелатели и в институте, и в руководстве Смоленска. Некоторая артистичность его натуры, длинные волосы, виртуозная игра на фортепиано, демонстрация эрудиции, склонность к щегольству в одежде, неформальному общению с некоторыми нарушениями правил чопорного этикета — это малая доля тех абсурдных претензий к нему, что высказывались явно или копились незримо все годы его работы в Смоленске. Были и ошибки, но у кого их не было? Увлеченность новыми идеями иногда иссякала, и те, кто хотел идти до конца, но был оставлен, бывали обижены. Главное было сделано добротно и на долгие годы… Может быть, смоленский филиал МЭИ сегодня стоит в списке лучших филиалов страны потому, что он формировался правильно и с любовью.

Выпуск первых инженеров-электриков в Смоленске с дипломами и значками МЭИ означал очень многое. В старинном и героическом городе, который знаком каждому на Руси, появился новый фирменный знак качества. И он обязывал, он звал, он поддерживал всех причастных. Вчерашние студенты, воспитанные в традициях МЭИ, стали учеными, возглавили подразделения института, включая административно — хозяйственные (как Ю.Н. Сенюхин). Энергеты были везде: от рядовых стройотрядовцев до руководства городскими и областными высокими инстанциями. И при всех конъюнктурных веяниях в городе всегда признавался правильным статус института именно как филиала МЭИ.

В.С. Петров поступил в очную аспирантуру МЭИ и после успешной защиты вернулся в смоленский филиал на кафедру ТОЭ вместе с женой Галиной Павловной.

Удивительно, что стало традицией участие смоленского филиала в московских олимпиадах по ТОЭ. Это все организовал В.С.Петров в период руководства кафедрой ТОЭ вслед за В.И.Пищиковым. Как чудо стала работа Ю.М. Чугуева не только в научной работе по силовой электронике на кафедре, но и как селекционера для всего города. Уже нет среди нас этого самородка, но город его помнит и ценит, дав звание почетного жителя Смоленска.

Да, многие из тех, кто был с нами, кто беззаветно делал хорошо свое дело, не ожидая наград, уже ушли с кафедры. Это В.М Резцов, Т.Б. Грушенко, Г.И. Чернышева. Г.Г. Зезюлькин стал известен своими теоретическими трудами в области импульсного моделирования ключевых схем. Прошло много лет, когда он по состоянию здоровья отказался от защиты своей докторской диссертации, оставив ее в Ученом Совете МЭИ. Но до сих пор на его основные публикации ссылаются. Горько, что некоторые ушли навечно. Например, И.В. Пятибратов, Н.Ф. Сидоренков, Л.В.Щетинина, С.А. Иванова. Выросли новые поколения, наступил новый век. И наши студенты, и наши преподаватели — это и дети и внуки первых студентов, это молодые таланты, пришедшие в филиал МЭИ из разных других славных городов и деревень. И вместе со стариками, как я, мы ответственны за все.

Но в вузе, как и других творческих коллективах, истина рождается в водовороте разных эмоций, пристрастий, противоречивых представлений о главном в низовых структурах — кафедрах, и в руководстве. Мне тяжело вспоминать, что не так давно был период, когда я был отстранен от чтения лекций на одном из потоков из-за низких показателей текущей успеваемости. Эта рана никогда не зарубцуется, как не забудутся и инициаторы подобных мер.

Сейчас в руководстве института достойная команда. Но сложность задач возросла.

Что происходит с нашей высшей школой сейчас, в условиях пандемии? Как мы готовы в режиме удаленного общения не утерять то, что считаем главным. И что это главное? Мы уже не пред-

ставляем себе своего существования без компьютера. А нынешние дети и не знают, что была другая жизнь без всего этого.

Мы привыкли преодолевать трудности и делать хорошие вещи «из консервных банок». Мы придумываем, как на базе компьютерных возможностей научить студентов тому, что делалось веками у доски с мелом. Мы озабочены и тем, чтобы интерес к науке у них никогда не угас, и чтобы они оставались приличными людьми. Но еще надо суметь все хорошее сказанное сделать наяву. А потом жизнь проверит, правильно ли было наше понимание хорошего.

к.т.н.,
доцент кафедры ТОЭ *К.К. Крутиков*

Моя любовь — физика

Найденов Виктор Андреевич

До войны моя семья жила в г. Сухиничи, в то время Смоленской, а ныне Калужской области. В первые дни войны отца призвали в армию и отправили сапером под Москву для строительства оборонительных укреплений. В середине июля в городе стали формировать железнодорожный состав для эвакуации мирных жителей. Мама записала семью в число эвакуируемых, и 12 июля мы — мама, бабушка, сестра и я — отправились в путь. Через 12 дней мы добрались до конечного пункта — г. Карталы Челябинской области. Нашу семью разместили в селе Анненск. Здесь 1 сентября я пошел в школу, в первый класс.

После освобождения Смоленской области, в 1944 году, мы переехали в Сычевку. В 1946 году семья переехала в Смоленск, и я начал учиться в 7 средней школе. Учился с интересом, ежегодно получал Похвальные грамоты, а любимым предметом была физика.

В 1951 году я окончил школу с золотой медалью и, следуя свой мечте, подал заявление в Московский государственный университет имени М. Ломоносова на специальность «Ядерная физика». Мне нужно было пройти только собеседование, и я его успешно прошел. Оно было достаточно жестким и включало не только выявление подлинного интереса к выбранной специальности, но и политической эрудиции. В профессиональной части собеседования мне помогло то, что в школе я занимался радиоделом.

В 1956 году я окончил МГУ и, получив диплом с отличием, был распределен в г.Уфу в Башкирский филиал Академии наук СССР на должность младшего научного сотрудника. За год до окончания университета я женился, поэтому в Уфу приехал с женой.

Скитались по частным квартирам. Филиал Академии пришлось покинуть по семейным обстоятельствам через полтора года. В 1977 году жена родила сына Андрея, но к этому времени так и не удалось решить жилищный вопрос.

В 1958 году я вернулся в Смоленск, где уже находилась жена с сыном, и стал работать на кафедре физики Смоленского педагогического института в должности ассистента. Вскоре перешел на должность старшего преподавателя и был назначен заместителем декана физико-математического факультета.

В сентябре 1961 года от одного из своих коллег я узнал о том, что только что в Смоленске открылся технический вуз — филиала МЭИ. Я узнал адрес и тут же туда отправился. Первым, с кем мне пришлось встретиться, была Раиса Даниловна Белаева, которая исполняла две должности — секретаря и инспектора по кадрам. Она направила меня к Исаю Борисовичу Гайдукову, исполнявшему обязанности директора филиала. Гайдуков с радостью согласился принять меня на работу, но прежде нужно было уволиться из педагогического института. Когда я написал заявление об уходе, тут же возникли проблемы. Конечно, в первую очередь они были связаны с тем, что ректор СПИ А.Д. Дунаев не хотел, чтобы институт покинул единственный выпускник МГУ. У него были определенные рычаги, которые могли меня удержать. В то время я был кандидатом в члены партии, и мое заявление было рассмотрено на бюро горкома партии. Там меня неожиданно поддержал секретарь П.С. Богданов, который заявил, что «Найденов идет на новое место работы не отдыхать, а трудиться».

29 сентября 1961 года я был принят на работу в Смоленский филиал МЭИ на кафедру физики, которой еще и не было, старшим преподавателем. Основная задача, которая стояла передо мной — создание лабораторной базы ко второму семестру первого курса. Но, кроме этого, было много организационных вопросов разного плана. Дело в том, что И.Б. Гайдуков метался между Москвой и Смоленском, поэтому часто давал мне разные поручения. Примерно такая же ситуация сложилась спустя полгода после прихода В.И. Пищикова.

10 лет Всеволод Илларионович Пищиков успешно, по моему мнению, руководил филиалом. С ним было легко работать. Величайшим достоинством В.И. Пищикова было то, что он не мешал работать кафедрам, доверял заведующим кафедрами, но при этом охотно знакомился с их работой. Он был «продвинутым», передовым человеком.

Первые лаборатории кафедры физики начали создаваться на втором этаже бывшего здания Управления железной дороги по адресу проспект Гагарина, 22. На третьем этаже создавались лаборатории кафедры ТОЭ, на четвертом этаже было студенческое общежитие. Спустя какое-то время после передачи этого здания начальник Управления Е.Г. Трубицын стал первым заместителем Смоленского совнархоза, а в 1963 году — первым секретарем Смоленского промышленного обкома партии. К нему всегда можно было обратиться за помощью. Первый раз обращение было связано с протеканием крыши. Этому обстоятельству он удивился, так как считал, что передал здание в хорошем состоянии, но, когда лично убедился в ее неисправности, помог отремонтировать.

В учебных лабораториях физики главное — оборудование. Его пришлось искать на складах смоленских заводов: «Средств автоматики», «Измеритель», «Аналитприбор». Ценными помощниками в этом деле оказались студенты вечернего отделения, которые работали на этих предприятиях. С их помощью создавались необходимые контакты. После того, как я с учебным мастером Борисом Николаевичем Ивановым, находил на складе нужное оборудование, оно в установленном порядке передавалось в филиал. В течение 3-х семестров было создано три лаборатории: механики и молекулярной физики; электричества и магнетизма; оптики.

Уже после перехода в новый лабораторный корпус на Колхозном переулке, в оснащении лабораторий нам помогла межвузовская система обеспечения оборудованием. Она очень хорошо действовала в конце 60-х — начале 70-х годов. Министерство создало специальный фонд, согласно которому мы составляли заявки на оборудование. Бывали случаи, когда мне приходилось лично вести заявку в Министерство. Кое-что можно было получить на складе

областного учебного фонда.

Если лаборатории требовалось наполнить оборудованием, то кафедру –преподавателями. Следом за мной на кафедру пришел Семен Тимофеевич Пантюхов. Он в свое время закончил СПИ и перешел в филиал из медицинского института. Он оказался очень хорошим специалистом, и мы с ним дружно работали много лет. В 1966 году С.Т. Пантюхов стал моим заместителем (на общественных началах), и только в 70-е годы его сменил Г.В. Селищев. К началу 1964/65 учебного года в коллективе кафедры появились В.П. Сколышев, Л.Н. Филиппов, Л.С. Антипов, а уже в течение этого учебного года — В.С. Стряпченко, С.А. Позднякова и А.Г. Денисова. Льва Николаевича Филиппова избрали секретарем партбюро филиала, а в 1966 году он возглавил техникум электронных приборов и покинул кафедру. В 80-е гг. на кафедре работали 17 преподавателей, а коллектив кафедры насчитывал 21 человека.

Очень хорошие контакты у меня установились с кафедрой физики МЭИ. Особенно прочными они были в то время, когда кафедрой руководил Валентин Александрович Фабрикант. С ним у меня был заключен интересный договор, пусть и устный, но он безотказно действовал почти 15 лет. Валентин Александрович сказал: «Виктор Андреевич, вы будете использовать наши учебные планы. Старайтесь придерживаться их для каждой специальности. Отступления возможны там, где местные условия не позволяют что-то сделать. В лабораториях вам предоставляется полная самостоятельность». В соответствии с этим договором, если мы что-то новое планировали в лабораториях, то я об этом детально докладывал на кафедре физики МЭИ.

Как ни странно, но сегодня труднее стало решать вопросы как материально-технического снабжения, так и кадровые. Лаборатории постоянно требуют модернизации. У нас на кафедре в первую очередь это касается лаборатории оптики, но стоимость оборудования настолько велика, что мы не в состоянии его приобрести. С кадрами тоже проблема. СмолГУ перестал выпускать физиков, поэтому даже в школах образовался кадровый дефицит. В этом году увеличивается набор на первый курс и перед кафедрой вста-

ла непростая задача поиска квалифицированных специалистов.

Кафедра физики МЭИ материально нам в меру помогала. Был случай, когда мы помогли московской кафедре. Но методическая помощь кафедры физики МЭИ была бесценной. Наши преподаватели часто ездили в МЭИ на стажировку. Нужно сказать, что методическая работа занимала очень важное место в условиях роста учебной нагрузки, обусловленного увеличением набора, и появления новых преподавателей. Владимир Савельевич Стряпченко стал проводить с каждым новым преподавателем что-то вроде методических семинаров, во время которых рассматривался весь цикл решения задач, как бы «в ручном режиме».

К сожалению, у нас не было общих научных тем, хотя смоленские соискатели и аспиранты через своих руководителей, как бы включались в научные исследования кафедры физики МЭИ. Не было общих тем и на нашей кафедре. Так сложилось, что каждый преподаватель кафедры самостоятельно выбирал себе научное направление, конечно, используя общие связи и протекции. Первой в аспирантуру МЭИ ушла Светлана Александровна Позднякова. Ее руководителем стала заведующая кафедрой технологии воды и топлива МЭИ, профессор О.И. Мартынова. С.А. Позднякова первой на кафедре защитила кандидатскую диссертацию.

Моя научная работа изначально носила больше экспериментальный, чем теоретический характер. Все приходилось делать «с нуля», причем абсолютного. Я не учился в аспирантуре и работал самостоятельно, как говорят, без отрыва от работы. Официальным руководителем моей диссертации был В.А. Фабрикант. Каждую написанную главу я направлял ему на проверку. Когда экспериментальная часть была закончена, Фабрикант неожиданно предложил сделать теоретические расчеты. И это оказалось очень сложной задачей. До этого я перевел две американские статьи, в которых аналогичную задачу решили в первом приближении. Мне же ее нужно было решить теоретически в трех приближениях. Нужно было создать математическую модель, и потом с помощью ЭВМ сделать необходимые расчеты. Идею математического описания подсказала Ирина Леонидовна Бабинская, а решить

сложные математические уравнения помог наш выпускник Григорий Рухамин, который работал в Смолэнерго и имел доступ к ЭВМ Минск-11. Удивительно, как мне удалось решить эту задачу, но приятно об этом вспомнить.

Успешная защита диссертация состоялась в 1978 году в Московском педагогическом институте им. В.И. Ленина. Ведущей организацией был Ленинградский университет.

Сегодня приятно вспомнить о тех первых 10-ти годах, когда формировался коллектив филиала и его материально-техническая база. Было архи трудно, но интересно. Все работали очень дружно и добросовестно, и умели хорошо и весело отдыхать. На кафедре часто проходили дружеские встречи, пели песни, читали стихи. И еще одно важное, по моему мнению, обстоятельство, связанное с первым десятилетием, хочу выделить. Мы работали по учебным планам МЭИ, и это нас спасало от многих бед.

Сегодня моя работа проходит в рамках интересного проекта. Он появился 7 лет назад и был инициирован приездом в филиал ректора МЭИ Н.Д. Рогалева. Во время беседы «за круглым столом» Александр Сергеевич Федулов предложил организовать непрерывную связь между школой и вузом, создать промежуточное звено. Это предложение привело к появлению лаборатории элементарной физики. На 5 этаже учебного корпуса было выделено два помещения, в которых было размещено современное оборудование для проведения около 20-ти лабораторных работ по физике. Эти работы связаны с подтверждением определенных физических закономерностей, начиная от механики и кончая лазерами. На практических занятиях школьники, к примеру, определяют коэффициент теплового линейного расширения металлов, упругость пружины (закон Гука), закон Ома, термоэлектронную эмиссию.

Занятия в лабораториях под моим руководством и руководством школьного учителя по физике проводятся еженедельно в 5-ти группах, составленных из школьников 10–11 классов 33 школы и лицея Кирилла и Мефодия. За 7 лет эту лабораторию прошли более 400 школьников, что помогло старшеклассникам не только получить теоретические знания и практические навыки по физи-

ке, но и определить свой дальнейший путь развития. Прошедшие нашу лабораторию получают сертификаты, а те, кто поступает в филиал — дополнительные баллы.

Эта работа приносит мне большое удовлетворение. Она позволяет мне привить любовь молодому поколению к той профессии, которую я избрал более 70-ти лет тому назад и которой все эти годы добросовестно и верно служил.

к.ф.-м.н.,
доцент кафедры физики

В.А. Найденов

Наша жизнь в институте и вне его

Крутиков Кирилл Кириллович,
Рожков Вячеслав Владимирович

Есть ли что-нибудь, что побуждает обращаться к своим чувствам и выставлять их напоказ? Нужно ли делиться высказываниями, и будут ли они кому-нибудь интересны? Стоит ли обращаться к такому литературному жанру, как мемуары? Особенно если ты не писатель, не творческая элита…

Мы лишь инженеры-электрики по своему основному образованию, но связавшие свою жизнь с учебой и работой в МЭИ и его Смоленском филиале.

Наверное, кое-какие задатки к этому присутствуют: степень кандидатов технических наук, интерес ко всему, включая литературу, некоторые черты характера, может быть, не очень распространенные у взрослых и умудренных жизнью. Мы прошли через многое, но мало чему научились. Так что в какой-то степени нас можно назвать и дураками. Тогда простите. Но нам интересно поговорить о многом. А вдруг что-то затронет, послужит уроком или предупреждением?

Сразу скажем, что учеба в энергетическом институте, работа в промышленности с постоянной угрозой поражения электрическим током не для каждого. Но ведь и другие профессии тоже требуют своего поклонения и принимают свои жертвы…

Мы будем хвалить нашу фирму с головным гигантом в Москве и его любимым детищем в Смоленске. И наш героический город знает вся страна и мир.

Как школьник и первокурсник постепенно превращается в маститого старого студента, что и как он безусловно приобретает как специалист?

Надо уметь терпеть, не давать себе поблажки в большом и малом. Надо сидеть над учебными материалами, пытаясь понять теорию и решать самостоятельно задачи по математике, физике, электротехнике. Надо идти на занятия, когда хочется есть и спать. Но при этом тебе меньше двадцати лет, и все впервые, и все так весело и интересно! И у нас учатся не только ребята, но и девочки! И учебные аудитории, лаборатории, читальные и спортивные залы такие красивые, и компьютеры чуть ли не на каждом столе, и лес начинается у самого порога института!

Самые интересные виды занятий — лабораторные работы. Здесь нужно научиться применять теорию на практике: предсказывать результаты, собирать схемы, обрабатывать эксперимент. Тут такое смонтируешь, запустишь и увидишь – все получилось, как по науке!

В лаборатории электротехнических материалов студенты 1 курса

На этой фотографии первокурсники работают в лаборатории, где есть высокое напряжение. Преподаватель головой отвечает за здоровье и жизнь своих студентов. Но и они запах озона при электрических разрядах ощущают, как при грозе.

На втором-третьем курсах главные предметы электротехнического профиля. Сначала тебя учат, а затем — проверка на экзаменах:

Расчетно-графическая работа (РГР) и компьютерная модель трехфазного тиристорного выпрямителя; студенты в лаборатории кафедры теоретических основ электротехники и на экзамене по ТОЭ

На упражнениях по классической методике, лучше которой нет ничего, преподаватель решает на доске на глазах студентов задачи. Обосновывается метод расчета, составляются уравнения, показывается оптимальный метод решения, отмечаются возможные ошибки. Хорошего преподавателя студенты любят и помнят многие годы и после окончания института. Например, доцента кафедры ТОЭ Петрова Виктора Семеновича

Петров В.С. на упражнениях по ТОЭ

Вопросы методики преподавания – одни из самых важных и сложных. С внедрением персональных компьютеров стало возможным их широкое использование в учебном процессе. Положительные и отрицательные стороны этого известны. Самым главным является личность преподавателя, его профессиональные и человеческие качества. Поиск лучших методик всегда был в традициях МЭИ.

Также в традициях МЭИ – поощрять творческую работу студентов. В московских Олимпиадах по ТОЭ команда Смоленского филиала – желанный участник уже более 40 лет.

Олимпиады по ТОЭ в Смоленском филиале и в МЭИ с участием команды СФ МЭИ

Диплом

награждается
команда филиала Национального исследовательского
университета «МЭИ» в г. Смоленске
в составе:
Андреев Алексей Ильич
Герасименко Николай Денисович
Гладиков Иван Николаевич
Кузьмова Дарья Валерьевна
Марецкий Антон Григорьевич
Филиппенко Константин Дмитриевич
Шилин Святослав Валерьевич

занимает 7 общекомандное место
на XLVII открытой Московской олимпиаде по теоретическим
основам электротехники.

Ректор НИУ «МЭИ», д.т.н., проф. И.Д. Рогалев

Председатель Оргкомитета
XLVII Олимпиады, член-корр. РАН П.А. Бутырин

Москва, 2018

Диплом команды СФ МЭИ в Московской олимпиаде 2018 г.

Чтобы учить студентов, преподаватели сами должны учиться всю жизнь. Недаром говорят: «учитель – это ученик, навечно вызванный к доске». Но эта учеба – источник радости и вдохновения. Мы обретаем уверенность и власть над умами наших студентов, авторитет в научном мире, когда сами варимся в научной, методической и учебной работе. Хорошая статья, учебное пособие или учебник – это всегда отражение личности автора. Есть выдающиеся примеры такого изложения научных результатов, что вызывает восхищение у слушателей, зрителей или читателей. Всемирно известны лекции по физике ученого Фейнмана. К нему ходил и учился сам Эйнштейн.

Интерес к научной работе может проявляться очень рано и сохраняться всю жизнь. Его можно удовлетворять разными способами, и многие из них вполне доступны. Компьютер, карандаш и бумага для кабинетного ученого. Работа в лаборатории в институте, работа с предприятиями промышленности для другого типа научных работников. И среди наших студентов и выпускников встречались и встречаются яркие таланты.

Работа с промышленными предприятиями, НИИ – особая статья.

Последние 10 лет для нас – это сотрудничество с двумя: Ярцевским литейно-прокатным заводом и Смоленской атомной электростанцией. Хотя они в «разных весовых категориях», но одинаково интересны и дороги нам. Интересно само появление в Ярцеве завода. Это Московский завод «Серп и Молот», располагавшийся недалеко от района МЭИ. Он сильно вредил экологии города. Тогдашний мэр Москвы Ю.М.Лужков решил перевести завод в другое подходящее место. Таким оказался город Ярцево. Специально для него в НИИ «МЕТМАШ» им. акад. Целикова под руководством его сына, доктора технических наук, был спроектирован и в короткий срок возведен заводской комплекс с самой передовой технологией. Сын академика следил за процессом пуска прокатного стана непосредственно, фактически жил на заводе. Мы познакомились и подружились с ним. Многие из поставленных нам задач по стану исходили от него. Первичным сырьем завода для полной переработки явились многочисленные отходы черных металлов как из

близлежащих районов России, так и Белоруссии. Первыми специалистами по металлургии и прокату стали инженеры и рабочие из Молдовы, где собственные предприятия развалились. В Ярцеве на заводе нам была предоставлена полная свобода перемещения, наблюдения за действующим оборудованием, анализ «узких мест», поиск их устранения. В частности, требовалось оптимизировать взаимодействие обжимных клетей, превращающих раскаленный квадратный стальной брус со стороной 140 мм и длиной 6м в пруток арматуры диаметром 20 мм и менее. Сам стан – сооружение длиной около 1 км (фото 6). Электропривод 18 клетей состоял из асинхронных двигателей большой мощности, питающихся от преобразователей частоты японской фирмы «Omron». Искусство управления приводами всех клетей заключалось в том, чтобы постепенно, от клети к клети, плавно обжимать прут (фото 7). При уменьшении диаметра скорость движения возрастает, и при попадании торца раскаленного металла в «объятия» очередного обжимного механизма клети необходимо обеспечить тонкую настройку усилия обжима, не допуская чрезмерно большое, приводящее к стопорению («бурежки» по терминам металлургии).

В процессе совместной работы были внесены существенные предложения по настройке приводов клетей стана, по анализу причин сбоев в электроснабжении с выработкой приемлемых рекомендаций. Мы стали на заводе своими и близкими. Фигура доцента вуза в защитной каске никого не удивляла, везде мы встречали внимательный и открытый прием, с долей недоверия: а что вы нам можете предложить, что мы не знаем, как сделать? И очень часто рекомендации и советы воплощались в жизнь сразу же. Так была разработана компьютерная модель электроприводов всех клетей со своими преобразователями частоты и своими «частичными» регуляторами. На самом верхнем уровне модели определялась стратегия общего управления всеми регуляторами клетей с коррекцией необходимых величин установок скоростей вращения и моментов «частичных» регуляторов. Наши совместные результаты с ведущими специалистами завода по моделированию управления приводами клетей прокатного стана были опубликованы в престижном журнале «Сталь».

Прокатный стан в перспективе

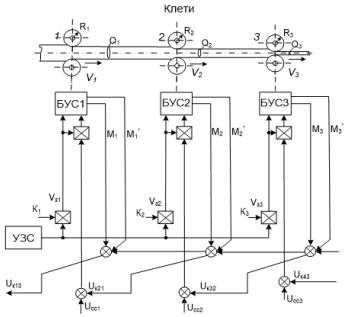

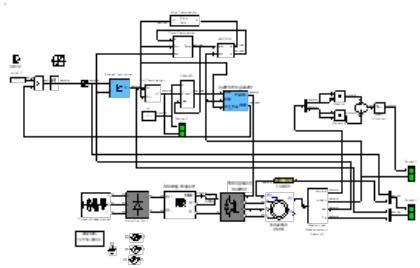

Процесс проката обжимными клетями и компьютерная модель электропривода одной клети с инвертором напряжения, асинхронным двигателем и местным регулятором.

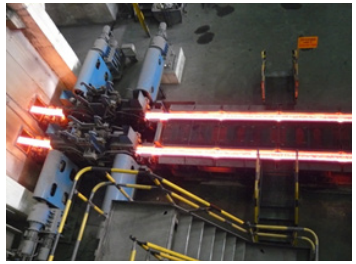

Первые тихоходные клети с двумя «ручьями», ползающими из печи

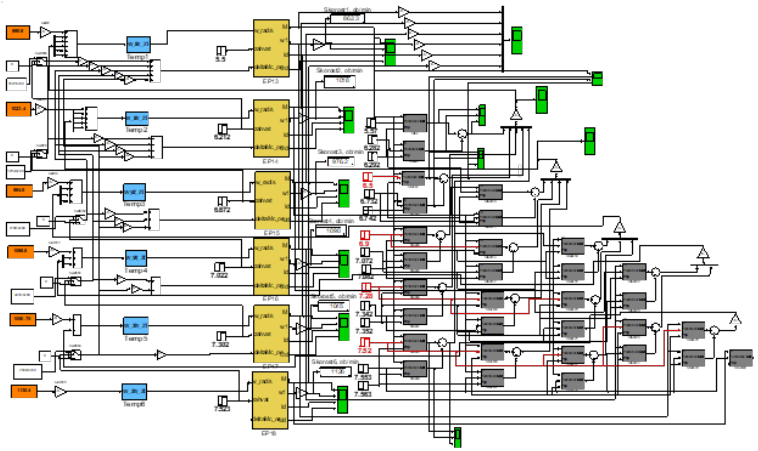

Компьютерная модель электроприводов шести клетей и глобальным регулированием

Следующим важным и интересным объектом нашего внимания стала трехфазная дуговая печь, в которой плавился металлолом.

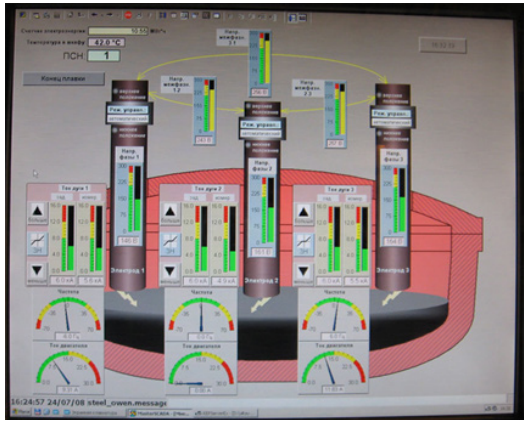

Компьютерная анимация дуговой печи в комнате управления плавкой

Питание трехфазным напряжением около 6 кВ трех графитовых электродов печи осуществляется от специального понижающего трансформатора с выходным напряжением 600 В гибкими токопроводами с токами под 20 кА. Процесс плавки в печи емкостью 30 тонн (это по времени около 50 мин) сопровождается грохотом и ослепительным фейерверком, а стены и пол комнаты обслуживающего инженерного персонала содрогаются. Для нас, впервые попавших на печь, это зрелище оставило неизгладимое впечатление.

Взятие пробы расплава для химического анализа и комната инженеров за стеной печи

Вскоре мы привыкли, и даже взялись модернизировать регулятор подачи электродов, чтобы ускорить плавку. Вначале разработали компьютерную модель печи с регулятором, на которой проработали все предстоящие действия и возможный эффект от увеличения мощности плавки, а затем по нашим рекомендациям заводские инженеры осуществили перенастройку регулятора. Процесс плавки стал настолько мощнее, что решили все оставить на прежнем уровне. Лучше не рисковать: печь и так работала очень внушительно

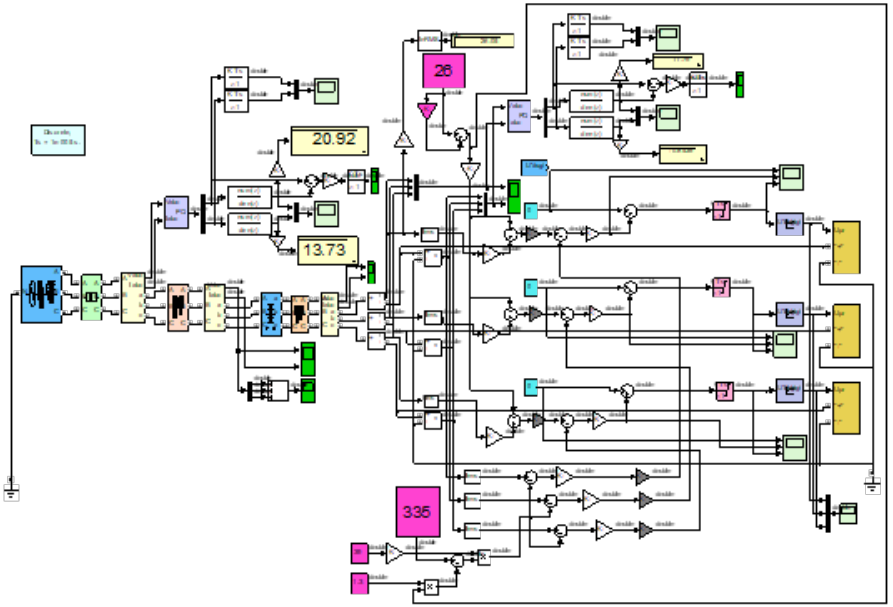

Модель печи ДСП-30 с регулятором.

Поворотный кран с ковшом расплавленной стали выливает ее для последующего процесса, и мы со студентами и ведущими инженерами недалеко от печи

К большому сожалению, научные контакты с Ярцевом были прекращены не по нашей инициативе.

Наша хоздоговорная работа на САЭС – это другая, тоже очень интересная, многолетняя, продолжающаяся и нынче.

Там много наших выпускников, и за 10 с лишним лет мы побывали везде, где можно, попробовали свои силы в решении большого числа задач, важных для станции. Так, например, в лаборатории надежного питания, где в качестве источников бесперебойного питания используются инверторные установки различных производителей (наших и зарубежных), нам очень пригодился предшествующий опыт в области силовой электроники, а также наш опыт компьютерного моделирования. На фото 14, слева, мы с руководителем лаборатории надежного питания Е.А Перфильевым и его ведущими инженерами стоим у шкафа инвертора еще отечественного изготовления, а справа – зам начальника электроцеха С.Г. Бутримов, формирующий все задачи в рамках хоздоговорной работы САЭС и СФ МЭИ.

В лаборатории надежного питания у инвертора (слева) и зам.начальника ЭЦ Бутримов С.Г.

Работа у Е.А. Перфильева по моделированию различных объектов, включая дизель-генераторные установки стационарные и передвижные, вылилась в несколько совместных публикаций в разных журналах, в том числе «Ядерной энергетике», «Электрических станциях», «Электричестве».

Начиная с 2015 г. нашим местом постоянного пребывания стало «Открытое Распределительное Устройство» (ОРУ) с двумя отделениями: 500 кВ и 750 кВ, и в их инженерных корпусах нам было обеспечено хорошее рабочее место.

Слева – панорама ОРУ-500, справа – предназначенные для модернизации три однофазных дросселя (реактора).

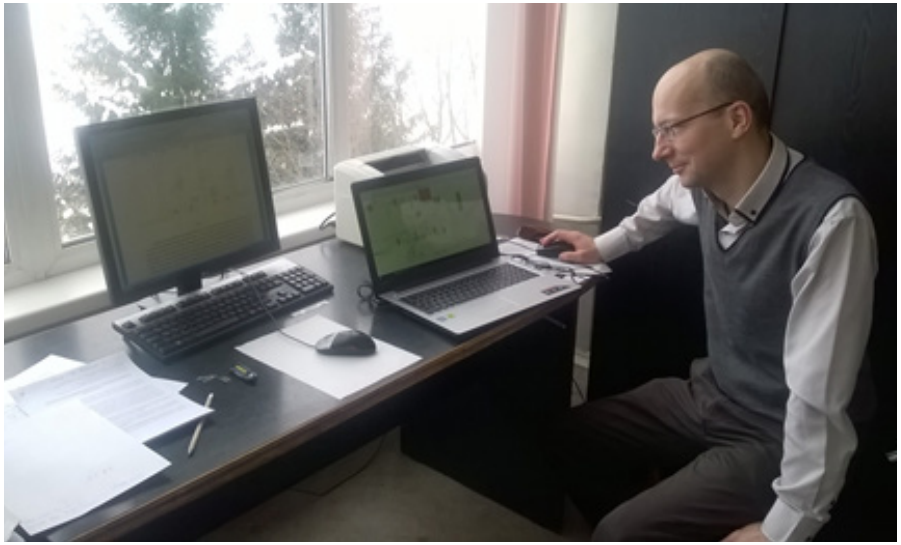

В.В.Рожков за нашим рабочим местом на ОРУ-500

Нас окружали настоящие специалисты – инженеры станции, под присмотром и руководством которых мы приступали к решению поставленных нам задач. Например, при обрыве одного из трех проводов ввода питания мощного трансформатора выходные напряжения при соединении вторичных обмоток в треугольник остаются почти без изменения, хотя трансформатор утратил свои функции. Спрашивается, как можно простейшим способом распознать аварию?

Другая проблема, крайне важная в масштабе всей энергосистемы страны, касается поведения трансформаторов тока в системах релейной защиты и автоматики. При проектировании и изготовлении таких трансформаторов в целях экономии материалов размеры активных частей выбираются из условий правильной работы во всех возможных режимах, включая установившиеся режимы при коротких замыканиях в первичной цепи трансформатора. Однако при определенных «неблагоприятных» моментах начала короткого замыкания возникает такой переходный процесс, в котором возможно двухкратное превышение тока установившегося уровня. На такой режим трансформатор тока не рассчитан, и его сердечник начинает насыщаться. В некоторый момент от начала короткого замыкания трансформатор теряет необходимую чувствительность к измерению тока, и его выходной сигнал становится ложью. Спрашивается, сколько времени от момента начала короткого замыкания трансформатор еще правильно реагирует на ситуацию? Если это время сравнительно большое, то система автоматики успевает «считать» имеющуюся информацию и дать нужные команды на исполнение. Если же это время мало, тогда релейная защита «не заметит» аварийного режима со всеми вытекающими драматическими последствиями. Эта проблема давно известна и описана в теории. Но для каждого конкретного трансформатора тока с конкретными индивидуальными условиями работы расчет времени насыщения становится индивидуальной задачей. А поскольку на таком предприятии, как электростанция, в работе находятся более тысячи трансформаторов тока, требуется определить время до насыщения каждого из них индивидуально, т.е выполнить огромное число достаточно тонких расчетов. Для

этого нужно знать конкретные условия работы каждого из них в настоящий момент, когда могли измениться условия по сравнению с проектными. Эти данные нужно собрать с действующего оборудования, выполнить расчеты разными методами, чтобы исключить возможные ошибки выбранной методики и обобщить результаты в масштабе всей станции. Ничего себе задача! И нам пришлось принять самое активное участие в ее решении для САЭС. Это позволило продолжить те масштабные работы по модернизации оборудования, которые были прерваны из-за отсутствия такого расчета.

Особое наше уважение, благодарность и человеческую признательность вызывал ведущий инженер В.Н.Иванов, недавно вынужденный уйти по состоянию здоровья на пенсию.

В.Н. Иванов обдумывает неожиданные результаты, полученные на нашей компьютерной модели

Многие ведущие инженеры, начальники участков на ОРУ САЭС – это выпускники нашего института. Сейчас на их плечах – огромная ответственность за нормальную работу станции на внешний мир.

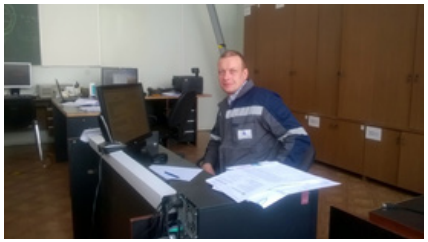

Слева–Дмитрий Владимирович Белоусов,
справа– к.т.н. Константин Александрович Рудняков.

Есть на ОРУ САЭС человек в такой многозначительной должности, как главный специалист электроцеха. Это Александр Олегович Понкратенко.

Александр Олегович Понкратенко за своим рабочим столом.

Он формулирует и уточняет задания для нас, внимательно изучает и проверяет результаты, помогает разобраться в обнаруженных противоречиях и внести коррективы в текущую заводскую информацию по всем необходимым адресам службы релейной защиты и автоматики.

Сотрудниками ОРУ САЭС обслуживается и огромное число шкафов релейной защиты и автоматики, которые располагаются в специально оборудованных залах инженерного корпуса ОРУ. Это продукт высокой инженерной мысли лучших отечественных (и зарубежных) фирм-изготовителей для конкретного индивидуального пользователя – Смоленской АЭС. Здесь в музейном благородном порядке выстроились в ряд установки, начинка которых исполняет самые замысловатые программы взаимодействия оборудования атомной электростанции, выдает в электронном виде и визуально команды управления.

Слева–шкафы РЗА, справа – индикация вырабатываемой электроэнергии двумя работающими ядерными блоками.

Слева – автоматы защиты, работающие в рассматриваемой схеме,
справа – шкафы ВЧ-связи

Мы готовимся к поездке на станцию дома, в Смоленске, в институте, появляемся на объекте каждые две недели. Привозим с собой рабочие материалы. Встречаемся в инженерном корпусе с коллегами - друзьями и руководством электроцеха, обедаем в роскошном зале столовой, запасаемся газетой «Росатом» и «Смоленский Атом», работаем на одном из «наших законных» рабочих местах на ОРУ-500 или ОРУ-750 до конца смены. И так уже более десяти лет. Что это: счастливое стечение обстоятельств, подарок судьбы, или результат нашей непроходимой …?

к.т.н.,
доцент кафедры ТОЭ — ***К.К. Крутиков***

к.т.н.,
доцент кафедры ЭМС — ***В.В. Рожков***

У истоков «цифровизации» на Смоленщине

Рывкин Владимир Михайлович

Я родился в Смоленске в 1946 году. Учился в средней школе №6 г. Смоленска. После 9 класса школы пошел работать на завод «Автоматики» сначала учеником, а потом монтажником радиоаппаратуры 4 разряда. Параллельно учился в вечерней школе рабочей молодежи №1, которую закончил в 1963 году с серебряной медалью. В этом же году поступил на первый курс в Смоленский филиал МЭИ на специальность «Автоматика и телемеханика», и с тех пор моя жизнь тесно связана с этими пятью буквами — «СФМЭИ». С момента открытия филиала в 1961 году у меня не было сомнений, что делать после школы. Завораживающее звучание и смысл слов «кибернетика», «автоматика», романтика научной работы из романа «иду на грозу» Даниила Гранина бередили душу юноши.

Вообще, пост-оттепельное время начала 60-х было навеяно на-деждами на светлое будущее, на технический прогресс. И хотя жили небогато и в коммуналках, но уже застраивался район Поповки пресловутыми «хрущевками», которые в то время так не назывались и казались дворцами, и была надежда получить там квартиру.

Итак, начал я учиться в группе ЭТ1-63, которая через полгода стала АТ1-63, это третий набор на данную специальность. А вообще в этот год был набор 125 человек.

В это время институт располагался в здании бывшего управления Железной Дороги на проспекте Гагарина, помещений было мало, разделения на факультеты не был, декан был один — Виталий Сергеевич Логунов, и лекции

проходили в двухсветной аудитории для всего курса, так что мы все друг друга знали. Но, прежде чем начались лекции, свое обучение мы начали с работы на строительстве нового (лабораторного) корпуса в Реадовке, и этот первый месяц очень всех сплотил. Бригады были составлены из студентов разных групп, а бригадирами были студенты из числа «армейцев» — тех студентов, которые пришли после службы в армии или с производственным стажем более двух лет. Надо сказать, что для поступающих со школьной скамьи конкурс был большой (на специальность АТ — 10 человек на место), а производственники и армейцы шли без конкурса. И в каждой группе было по 5-6 таких ребят, которые на первых курсах всегда очень сплачивали группы и обучали нас — «салаг». Группы были в основном мужские (например, в АТ1-63 всего две девушки).

Одно из самых ярких воспоминаний — это лекции по матанализу Аркадия Ивановича Третьякова. Его любил весь курс. Он пришел работать в институт будучи школьным учителем, уже немолодой, участник войны, с ранениями. И хотя у него не было научной степени и звания, его лекции были незабываемы своей точностью и логикой — ничего лишнего, но в то же время все раз-ложено по полочкам и все понятно. Когда я потом стал сам читать лекции, я старался по памяти восстанавливать его методику.

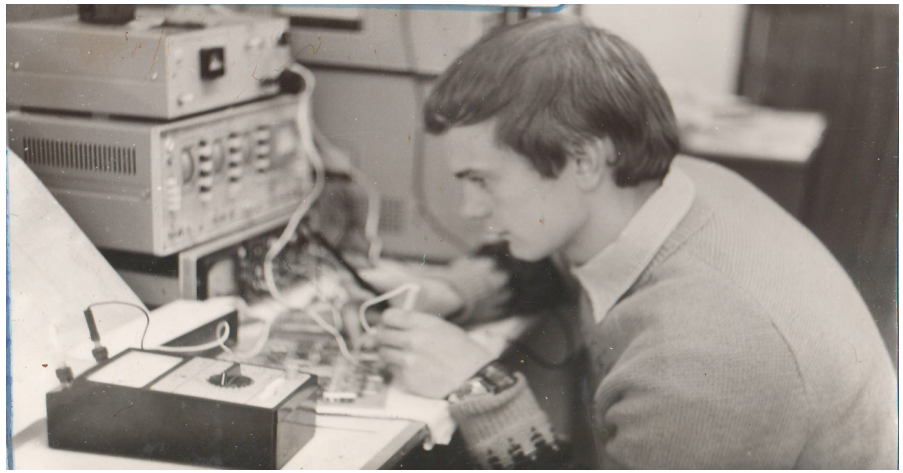

Учиться я любил и люблю до сих пор. На третьем курсе меня и Валеру Грушенко из нашей группы избрали в комитет комсомола института, и мы там работали под руководством секретаря Юры Николаева. Я был его заместителем по идеологической работе, Валера — заместителем по организационной работе. Это был ценный жизненный опыт, особенно под руководством такого опытного организатора и комсомольского вожака, как Юра Николаев, который учился на курсе всего на год старше нашего, но был намного старше нас по годам и по жизненному опыту. Но, откровенно говоря, через года полтора я разочаровался в комсомольской работе, и, начиная с пятого курса, с комсомолом меня связывало только наличие комсомольского билета.

Вторым сильным впечатлением кроме самого процесса учебы, было наше участие в электрофикации сел Смоленской области. Летом 1965 года в стенах института по инициативе Николаева Ю. был сформирован первый студенческий отряд «электрофикаторов», и мы отправились по деревням Смоленской области, где, страшно подумать, люди жили еще «при лучине».

Учились работать по ходу дела, осваивая специальность монтажник-электрик. Все лето и сентябрь (в сентябре вместо учебы всегда были или сельхозработы или вот потом электрофикация) мы ставили опоры, натягивали провода и чувствовали себя Прометеями, дающими свет людям.

Романтики было «выше крыши», да и опыт жизненный приобретали. На следующее лето в 1966 году наш отряд также выехал на электрофикацию, в этот раз в Шумяческий район. В августе наш командир отряда Павел Эстрин был вынужден покинуть место дислокации, и меня назначили командиром Шумяческого отряда. Обычно работы в студенческих отрядах до первого сентября не заканчивались и продолжались в сентябре вместо сельхозработ. Мне пришлось, как командиру отряда, набирать бригаду «добровольцев» из четырех однокурсников, заканчивать и сдавать все работы «под ключ». Назову этих ребят: Валера Атрощенков, Толик Марусанов, Гриша Векслер ну и я. Мы ездили по деревням, доделывали и сдавали объекты. Все было сдано без нареканий! Кстати,

за руководство студенческим отрядом меня наградили Грамотой ЦК ВЛКСМ.

Ну и, наконец, третье самое яркое впечатление. Когда мы перешли на пятый курс, в программу обучения была внесена дисциплина «Основы вычислительной техники и программирования». Для преподавания ее из МЭИ был прислан выпускник и аспирант кафедры вычислительной техники МЭИ Станислав Николаевич Бушев, который был зачислен на кафедру ТОЭ. Изучение этой дисциплины стало для меня решающим и определило мой жизненный путь. Начиная с 1968 г. Станислав Николаевич стал моим наставником в этой профессии. Даже когда в 1976 я защищал в МЭИ кандидатскую диссертацию, он, уже работая в Москве в ведущем институте по вычислительной технике НИЦЭВТ и параллельно в Вычислительном Центре Комитета по статистике СССР, не отказал в моей просьбе и был моим официальным оппонентом на защите.

Можно со стопроцентной уверенностью сказать, что с приездом Бушева С.Н. в Смоленск связано зарождение и развитие на Смоленщине программирования как специальности. И происходило это в стенах нашего института.

Так случилось, что появление в институте первой, по-настоящему серийной электронной вычислительной машины (ЭВМ) произошло в то время, когда Бушев С.Н. организовывал в рамках кафедры ТОЭ кафедру вычислительной техники (на общественных началах). Бушев С.Н. начал организовывать кафедру в 1968 году, а в конце года на Смоленский Авиационный Завод поступила ЭВМ Минск-22, на которой предполагалось решать ряд технологических и бухгалтерских задач.

Справедливости ради надо отметить, что первые ЭВМ появились в СФМЭИ. Это были «подарки» из Москвы : сначала списанные где-то ламповые ЭВМ «Стрела» и «Урал» с водяным охлаждением , которые даже не удалось запустить . Потом нам подарили старую ЭВМ с воздушным охлаждением Минск-11, которую Бушеву С.Н. и старшему лаборанту Лавринову удалось запустить, но практической пользы от нее ни в учебном процессе, ни в научных исследованиях не было.

Но ее запуск позволил Бушеву С.Н. организовать в рамках кафедры ТОЭ прообраз кафедры вычислительной техники. На эту кафедру были приняты преподавателем Анатолий Иванович Щукин, инженером по обслуживанию ЭВМ Николай Петрович Черепов. В марте 1969 после окончания института меня и Ольгу Семенову из параллельной группы АТ2-63 распределили по предложению Бушева С.Н. на эту кафедру: меня —инженером НИР, Семенову — ассистентом.

Дело в том, что когда на Авиационный завод пришла ЭВМ, то для ее использования и программирования не было специалистов и руководство завода обратилось к единственному специалисту в этой области — Бушеву С.Н. С его помощью был составлен план внедрения ЭВМ в производственный процесс, организован первый на Смоленщине отдел автоматизации системы управления предприятием (АСУП), которые потом стали появляться на всех предприятиях, и был заключен хоздоговор между СФМЭИ и заводом на программирование бухгалтерских задач на этой ЭВМ для завода. И для этой цели Бушев С.Н. сформировал на своей кафедре группу программистов вначале из четырех человек: молодых специалистов Семеновой, меня, и двух студентов групп АТ пятого курса — Михаила Хвостанцева и Татьяну Евлампиевой. Если своими силами специалисты отдела АСУП завода стали программировать важнейшую технологическую задачу «разузлования изделий», то нам по хоздоговору предстояло реализовать расчет зарплаты для всего коллектива завода на ЭВМ.

Не бог весть какая научная работа, но первая работа по программированию. Таким образом указанный коллектив кафедры под руководством Бушева С.Н. и программисты отдела АСУП Авиационного завода были первыми программистами в Смоленске. И поэтому кафедра ВТ СФМЭИ под руководством Бушева С.Н. действительно стояла у истоков компьютеризации на Смоленщине или, как теперь говорят, «цифровизации». Это слово стало сейчас модным у чиновников всех уровней, и, как всегда, вместо долгой, кропотливой и упорной работы в этом направлении появился очередной громкий лозунг «Даешь цифровизацию».

Сложность работы по программированию экономических за-

дач для авиационного завода заключалась в том, что не только никакого языка программирования экономических задач, типа Кобола, в ЭВМ «Минск-22» не было, но и ассемблера не было, и программировать приходилось в кодах ЭВМ. Кто хоть немного занимался программированием, понимает, что такое программировать экономические задачи, как, впрочем, и другие, в кодах. Но это такой опыт, который делает тебя программистом на всю жизнь.

Справедливости ради надо отметить, разработчики ЭВМ снабдили ее библиотекой подпрограмм для обработки файлов на магнитных лентах, без которой ЭВМ вообще нельзя было бы использовать.

Через пару лет на кафедре появились уже две новые транзисторные миниЭВМ «Наири-К», оснащенные интерпретатором языка программирования «Бэйсик», которые уже можно было использовать и в учебном процессе, и в научных разработках. Через некоторое время на кафедре появилась и еще одна мини ЭВМ «МИР 2», киевской разработки. На этих миниЭВМ уже стали проводиться лабораторные работы для студентов всех специальностей. Но как можно провести лабораторное занятие, если есть одно рабочее место? Работу выполняет только одна бригада, остальные пока «гуляют». Но худо-бедно процесс обучения программированию уже проходил не только «на бумаге».

На предприятиях Смоленска тоже стали появляться серийные ЭВМ сначала «Минск22», потом «Минск32». Появилась и специализированная организация для их обслуживания. Другими словам «процесс пошел». После работы с авиационным заводом наш коллектив, который пополнился еще двумя выпускниками кафедры ПЭ Павлом Комаровым и Александром Назаровым, выполнял работы по программированию с предприятием НИИРК, который получил ЭВМ «Минск 32».

После трех лет работы инженером-программистом я был направлен по рекомендации Бушева С.Н. в очную целевую аспирантуру МЭИ на кафедру ВТ, в которую поступил в сентябре 1972 году. К этому времени Бушев С.Н. переехал в Москву во вновь созданный институт НИЦЭВТ (назначение которого было создание в СССР транзисторных ЭВМ третьего поколения,

так называемой единой серии (ЕС) ЭВМ, аналога американской ЭВМ IBM 360), а кафедру ВТ , которая еще оставалась кафедрой на общественных началах, возглавил преподаватель кафедры ТОЭ Борис Георгиевич Иотковский, только что защитивший кандидатскую диссертацию.

В аспирантуре кафедры ВТ МЭИ я учился под руководством молодого ученого, приехавшего из Киева, Леонида Андреевича Калиниченко. Он был на кафедре совместителем, а основное место работы — начальник отдела в ИНЭУМе, еще одном закрытом НИИ в Москве, но уже для создания серии отечественных мини-ЭВМ — СМ ЭВМ. По странному стечению обстоятельств СМЭВМ была опять таки точной копией американской мини-ЭВМ PDP11\70 . Параллельно с учебой в аспирантуре я работал в этом ИНЭУМе на полставки. Работа была связана с программированием опытной Системы Управления Реляционными Базами Данных.

Калиниченко Л.А («дядя- шеф», как называли его мои дети потом) я считаю своим вторым (по времени, но не по значению) учителем, как в профессии, так и по жизни. Я у него был первым аспирантом и до конца его жизни нас связывали дружеские отношения. Уже много позже аспирантуры , когда я был доцентом СФМЭИ , а он стал ведущим специалистом в одном из НИИ Академии наук СССР (ИПИАН) и профессором МГУ, мы выпустили в 1990 году монографию «Машины баз данных и знаний» в издательстве «Наука» и массу статей и, естественно, мы выполняли под его руководством совместные научные работы.

После аспирантуры в 1975 году я был принят обратно на кафедру ВТ, которая все еще оставалась на общественных начала, но уже в составе кафедры ПЭ, в должность со смешным название «начальник ЭВМ». Это мне живо напоминало название фильма «начальник Чукотки». Кандидатскую диссертацию я защитил в 1976 году в МЭИ по реляционным базам данных. Это была первая защищенная на кафедре ВТ СФМЭИ диссертация. С 1977 года я был избран доцентом кафедры ВТ, которая к этому моменту стала полноправной кафедрой.

Все студенты СФМЭИ проходили на нашей кафедре образование по программированию и другим вычислительным дисципли-

нам. В 1975 году кафедра ВТ стала выпускающей, и на ней стали готовить специалистов по специальности «конструирование и производство ЭВА». Одну группу ПЭ из потока 1974 года перевели на эту специальность и назвали «ВТ-74». Первый набор произвели в 1975 году, и набрали группу «ВТ-75», куратором которой назначили меня. Хорошо помню наше пребывание с этой группой в колхозе «Хлепень» Сычевского района. Со студентами этой группы я подружился на все пять лет их обучения.

На следующий год уже набрали две группы на эту специальность. Надо отметить, что преподавать студентам специальности ВТ было одно удовольствие. Конкурс на эту специальность был велик, и поступали толковые и целеустремленные ребята и девушки. Приятно сознавать, что ты преподавал будущим докторам наук, профессорам П.М. Лопашинову, А.С.Федулову, В.В. Борисову, А.В. Бобрякову. А Лопашинов П.М. вообще был моим дипломником.

Процесс внедрения ЭВМ на Смоленщине шел полным ходом. ЭВМ (тогда слово «компьютер» еще не было в ходу , оно привилось с появлением персональных компьютеров), вычислительные центры (ВЦ) и отделы АСУП появились на всех крупных предприятиях и в госорганах. К 1976 году в Минске стали серийно выпускаться упомянутые ЭВМ серии ЕС (ЕСЭВМ 1020), которые и стали заменять машины серии «Минск». Две таких ЭВМ в 1978 году получила по разнарядке Смоленская трикотажная фабрика.

Поскольку у них не было своего помещения для вычислительного центра, наш институт сдал им в аренду помещение бывшего актового зала в лабораторном корпусе с условием, что для института будет предоставляться «машинное время», т. е возможность использования этих ЭВМ в учебном процессе.

Я был в то время доцентом кафедры ВТ и заместителем заведующего кафедрой Иотковского Б.Г по учебной работе, а также руководителем хоздоговорной НИР с институтом проблем информатизации академии наук (ИПИАН), куда перешел работать мой бывший «шеф» Л.А. Калиниченко. Иотковский Б.Г. поручил мне организовать учебный процесс на этом вычислительном центре трикотажной кафедры и в дальнейшем курировать этот процесс.

В то время еще все специальности филиала проходили обучение программированию на нашей кафедре ВТ.

Обработка данных на ЕС ЭВМ происходила первые годы в пакетном режиме, при котором программы и данные сначала наносятся на перфокарты, а потом вводятся в ЭВМ и запускается программа обработки. Поскольку никаких дисплеев и взаимодействия в режиме диалога не было и в помине, то на ВЦ работали технические работники для нанесения исходных данных на перфокарты (перфоленту). Поэтому и на кафедру пришлось принимать в штат инженера и двух техников (перфораторщиц). Студенты сдавали преподавателю программы на «Фотртане», они «набивались» на перфокарты, сдавались на ВЦ, обрабатывались на ЭВМ и потом распечатка программы и результаты возвращалась преподавателю. Вот так выполнялись практические работы по программированию.

Эффективность такого процесса низка, но так работали все вычислительные центры в то время. Использование ЕС ЭВМ в учебном процессе позволило кафедре ВТ хоть как-то увеличить количество практических работ по программированию, ибо двух кафедральных «Наири-2» и одной «Мир» не хватало для организации практических занятий по программированию для всех факультетов.

В 1984 году Смоленская трикотажная фабрика построила себе новое помещение для ВЦ, и поскольку в это время она получила две новых ЭВМ серии ЕС, свои две старые ЭВМ трикотажная фабрика передала институту. В связи с этим по инициативе заместителя директора филиала Валерия Ивановича Грушенко был образован общеинститутский Вычислительный центр с подчинением ректорату, как это было организовано в МЭИ. Как наиболее связанного с программированием и с ВЦ Трикотажной фабрики меня назначили руководителем ВЦ на общественных началах. Параллельно я оставался доцентом кафедры ВТ.

На «баланс» ВЦ передали помещения, две указанных ЭВМ ЕС 1020, одну старенькую МиниЭвм типа СМ («Электроника» 100/25), которую в очередной раз подарил головной ВУЗ. Для обслуживания техники в штат ВЦ передали несколько человек из кафедры

ВТ и приняли трех выпускников кафедры ВТ, ЭМ и ЭП.

С 1 сентября 1984 г. ВЦ СФМЭИ начал функционировать, обслуживая все кафедры филиала и в первую очередь кафедру ВТ, на которой проходило по-прежнему обучение программированию всех студентов филиала.

Я прекрасно понимал, что в режиме пакетной обработки трудно научить студентов программированию, тем более что на ЕС ЭВМ не было базового языка «БЭЙСИК», с которого начинали обучение. К этому времени на Смоленском заводе «Диффузион» была выпущена опытная партия программно-аппаратных комплексов «Д-3/28», которые с большущей натяжкой можно было назвать «персональными компьютерами» в его советском исполнении. Но в этом компьютере уже был дисплей, интерпретатор с «Бэйсика» и внешний накопитель на магнитной кассете, т.е. он был предназначен для индивидуальной работы. Для проведения лабораторных работ по программированию это было то, что надо, за неимением лучшего. Пользуясь дружбой с зам.директора «Диффузиона» моего одногруппника Валерия Петровича Павлова, мне удалось приобрести для нашего ВЦ два компьютерных класса таких компьютеров, переданных в порядке оказания технической помощи. С этого времени в течении семи- восьми лет все студенты младших курсов «прошли» через дисплейные классы ВЦ при изучении программирования на «Бэйсике».

Помимо обеспечения учебного процесса и поддержки в рабочем состоянии ЭВМ и дисплейных классов, коллектив ВЦ выполнял и хоздоговорные научные работы, как с указанным выше ИПИАН, так и со Смоленскими предприятиями. Совместно с коллективом ВЦ «СмоленскЭнерго» (руководитель Рухамин Г.И) нами была выполнена хоздоговорная работа по разработке и внедрению программного комплекса «Релбаз»— система управления реляционными базами данных на ЕС ЭВМ. После ее внедрения сотрудник ВЦ «СмоленскЭнерго» и выпускник СФМЭИ Курылев В.А. поступил по моей рекомендации в очную аспирантуру к упомянутому Калиниченко Л.А. в ИПИАН, где и защитил кандидатскую диссертацию по машинам баз данных.

Первую партию персональных компьютеров в Смоленске получило по линии государственных поставок областное управление статистики. Это были аналоги IBM PC XT в болгарском исполнении, кстати, очень хорошего качества и надежности. Главный инженер управления статистики Мнев В.И. предоставил один такой ПК в бесплатную аренду нашему ВЦ, который я немедленно стал осваивать.

Параллельно с этим на Смоленском производственном объединении «ИСКРА» был освоен выпуск советского аналога IBM PC XT-персонального компьютера «Искра», который был собран практически полностью на импортных комплектующих, включая сердце ПК — микропроцессор. Собственного производства были только корпус и блок питания. Но, тем не менее, это уже было изделие отечественной промышленности. Несколько таких ПК «Искра» я купил на средства НИР для ВЦ. С этого момента хоздоговорная работа на ВЦ была связана с использованием персональных компьютеров. Кроме этого, мы организовали небольшой класс ПК «Искра» для использования в учебном процессе. Надо сказать, что в сентябре 1988 года в ректорате было принято решение о передаче учебных курсов программирования на выпускающие кафедры, и услугами дисплейных классов стали пользоваться все кафедры. Кстати, я в этом году перешел доцентом на кафедру автоматики и стал преподавать программирование только студентам групп АТ.

Первой моей программой на ПК была программа для психологического тестирования (определение психотипа личности), которую я написал по просьбе главврача Смоленского психдиспансера и которая оказалась востребованной и в других заведениях подобного толка. Интересно отметить, что поставки первых персональных компьютеров коммерческими фирмами проходили под маркой поставки автоматизированных рабочих мест (АРМ) с какой-то «своей» программой. Видимо, чтоб обосновать такую высокую их цену. Помню, что одна из московских фирм купила у меня мою программу и поставила партию своих ПК в Сухуми, как «АРМ психотерапевта».

Одна из самых перспективных наших разработок на базе ПК была выполнена первоначально для ВЦ трикотажной фабрики. Этой работой я могу гордиться до сих пор потому, что она была

«пионерской». Дело в том, что при появлении ПК возникла проблема стыковки этих компьютеров с ЕС ЭВМ, с которыми у ПК не было никакого интерфейса. Нами была разработана плата, которая вставлялась внутрь ПК на правах дополнительного контроллера, а внешний разъем этой платы подключался к каналу ввода-вывода ЕС ЭВМ. Было создано также соответствующее программное обеспечение. Таким образом ПК становился для ЕС ЭВМ еще одним внешним устройством (например, как устройство ввода с перфокарт). Как оказалось, такая стыковка ПК и ЕСЭВМ была востребована на многих вычислительных центрах. Пару лет мы тиражировали этот продукт на многих ВЦ не только Смоленска, но и по всей Европейской части СССР (Минские БЕЛАЗ и МАЗ, ГАЗ, КАМАЗ, ВАЗ и т.д.).

Это было время зарождения или, точнее, возрождения капитализма в России (тогда еще СССР). На волне первых успешных продаж нашего контроллера для стыковки ЕС ЭВМ и персональных компьютеров, я образовал в 1989 году на базе ВЦ института научно-исследовательский технический центр НИТЦ «Интеллект», учредителем которого были: СФМЭИ в лице директора Волкова В.Н., «Кристалл» в лице гендиректора Шкадова А.И. и «Аналитприбор» в лице гендиректора Антонова Н.Г. Конечно, тогда все законы были те еще. Никто ничего не понимал. Учредители никаких уставных капиталов не вносили, и не надо было. Естественно, слова «дивиденты» тоже не было. Просто подписали учредительный договор, типа: «Ну хочешь, подпишем». Все только на личных связях. Потом фирму «Интеллект» зарегистрировали в горисполкоме (там создан был отдел регистрации). Через НИТЦ «Интеллект» продолжали продавать контроллеры уже как фирма (печать, директор, бухгалтер, счет в банке и все дела). ВЦ СФМЭИ продолжал функционировать в полном объеме, я продолжал работать доцентом на кафедре, правда тогда уже на вновь организованной выпускающей кафедре менеджмента (заведующий Грушенко В.И.) Только вместо участия в НИР, все сотрудники ВЦ работали на полставки в этом НИТЦ. «Интеллект» просуществовал до конца 1991года, когда уже после известных событий образовалась Российская Федерация в современном виде, стали

потихоньку формироваться рыночные законы, появилось понятие акционерных обществ, бизнес стал «устаканиваться».

В этом 1991 году кафедры стали приобретать свои классы персональных компьютеров для ведения учебного процесса. Потребность в централизованном вычислительном центре в институте постепенно стала отпадать сама собой. И в 1992 году наш ВЦ был расформирован.

В этом же году я покинул стены «Альма матер», т.к организовал свое Акционерное общество в области компьютерных технологий, на счету которого было не мало пионерских (по тем временам) разработок: монтаж и запуск первой компьютерной сети, сборка ПК под своим брендом, запуск первой в Смоленске сети Интернет (совместно с АО «Смоленсктелеком»), установка первого в Смоленске экрана для рекламных целей на пл. Победы и других.

Но это уже другая история.

к.т.н., доцент,
выпускник АТ63
Работа в СФМЭИ 1969-1992 г.г.
Руководитель ВЦ 1984-1992 г.г.

В.М. Рывкин

ПЭ-79 и дальше

Строев Николай Николаевич

Просьба написать статью о родной кафедре, моих студенческих годах и начале работы на ней была немного неожиданной. Как-то незаметно прошло много-много лет и приходится выступать в качестве ветерана кафедры, эдакого серьезного (но, надеюсь, не занудного) доцента, уже и забывшего о том, каково быть студентом и учиться.

Вспоминать студенческое время одновременно и приятно, и немного грустно. Прошла целая эпоха, сменилось государство, множество поколений студентов. Слишком многое изменилось. Но, надеюсь, кое-что из изложенного мной будет интересно и найдет созвучие и понимание у современных студентов и абитуриентов.

Поступление в вуз всегда было, есть и будет делом волнительным. Помню вестибюль нового корпуса летом 1979 году (он мало изменился с тех пор) с толпой свеженьких выпускников школ и их родителей, столы с консультантами от выпускающих кафедр и неизбежные бюрократические процедуры. Волнение, ну и главное — необходимость выбора, принятия самостоятельного решения. Для вчерашних школьников это было ох как не просто! Недостатка в поступающих на кафедру тогда не было. Куда потом, после института, идти работать — решалось легко. В самом Смоленске функционировали и строились предприятия электроники и приборостроения на любой вкус, бескрайняя Родина предлагала трудоустройство по специальности для наших выпускников практически в любом регионе. А котировались выпускники кафедры промышленной электроники высоко, к защитам дипломов приезжали представители предприятий со всего Советского Союза.

Но для абитуриентов при поступлении проблема выбора, конечно, была. На какую кафедру пойти? С вузом понятно — СФМЭИ единственный в регионе технический вуз, престижный и уважаемый. А кафедр было много, по каким критериям выбирать?

Надо отметить, что в те далекие времена еще не было развитой вычислительной техники, персональных компьютеров и прочих атрибутов современной жизни и технологий. Поэтому молодые пытливые умы и умные головы занимались в основном практической электроникой, видели в этом перспективу. Был и такой термин — «радиолюбительство». Именно «радиолюбители», прошедшие вузовские коридоры, стали в дальнейшем ведущими специалистами и руководителями отраслей и предприятий России.

Наша кафедра (промышленной электроники) была центром практической электроники, в котором были сосредоточены не только учебные, но и научные кадры, активно велись научные исследования по актуальным направлениям. Так что лично для меня на тот момент проблемы с выбором не существовало. Промышленная электроника!

Поступление прошло успешно. Никаких ЕГЭ тогда не было, после успешной сдачи одного или двух вступительных экзаменов (математика, физика) осуществлялось зачисление. В нашем потоке по специальности было три полноценных учебных группы. Учеба сильно отличалась от школьной.

Честно говоря, в школе мне было не очень интересно — шаблонность, зубрежка и тп. В институте я обнаружил другой подход — системность учебного графика, требования к самостоятельной работе, поощрение успехов, обоснованность требований педагогов. И учеба пошла, успешно и с интересом. Что еще произвело на меня впечатление, так это люди, работающие на кафедре промышленной электроники — «технари», как они сами себя частенько называли. Спокойные, уравновешенные, привыкшие мыслить и действовать системно. Я как-то быстро стал заниматься научной работой на кафедре, поэтому много общался со своими будущими коллегами. Даже споры у них проходили не так, как в привычной до этого «школьной» обстановке: аргументированно, логич-

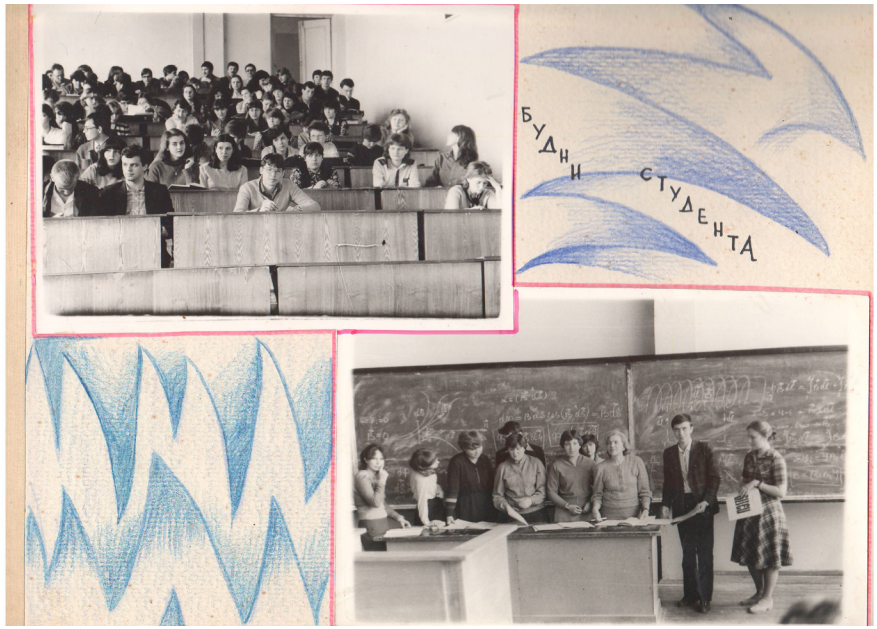

но и доброжелательно. И мне тоже хотелось стать таким. Было к чему стремиться и на кого ровняться. На кафедре тогда трудилось много не только преподавателей, но и инженеров, велось много НИР (научно-исследовательская работа) и ОКР (опытно-конструкторска работа) по заказам предприятий. Инженеры — вчерашние выпускники кафедры были чуть старше нас, студентов и также помогали ощутить вкус профессии. И учёба, и работа хорошо сочетались, составляя общее направление развития.

Те студенты, кто не занимался НИР-ОКР на кафедре, с третьего курса в обязательном порядке проходили практику — так называемый УИР (учебная исследовательская работа) в специально выделенной аудитории А-300. Тут осваивались навыки пайки, монтажа РЭА (радио-электронные компоненты), настройки изготовленных электронных устройств.

За всех однокурсников сказать не могу, но, кажется, у нас не было разочарованных в выборе кафедры и специальности людей. Все было интересно — и учеба, и студенческая жизнь. Дисциплины в те времена были объемные, курсы читались по 2-3 семестра, лабораторная база соответствовала тогдашнему уровню развития электроники, курсовые были очень серьезными, на уровне настоящих разработок с применением современных компонентов. Кстати, в компонентах недостатка на кафедре не было — предприятия щедро делились элементами и материалами, да и НИРовских денег хватало на многое.

Достаточно вспомнить такой факт: в 80-е годы в мире появились первые ПК, однако стоимость такого компьютера была просто заоблачной. Так вот, кафедра промышленной электроники за счет НИР приобрела первый в Смоленске ПК класса АТ, его цена была на тот момент эквивалентна трем легковым автомобилям. И работать на этой машине могли не только преподаватели и сотрудники, но и студенты, что было в ту пору крайне важно. Чуть позже, в начале 90-х, В.П. Дьяконов создал на кафедре центр информатизации регионального уровня.

Но не только учебой жив студент! Сколько всего интересного и приятного можно вспомнить: вечера и вечеринки, дискотеки (в те времена одни из лучших в Смоленске). Первый телецентр, кинозал, в котором премьеры фильмов проходили сразу после выхода в Москве и раньше, чем в кинотеатрах Смоленска, гастроли известных артистов, режиссеров, встречи с интересными людьми.

Ну а летом и осенью — стройотряды, и выезды на «помощь» сельскому хозяйству. Это тоже было крайне важно, мы, совсем молодые, вынуждены были быстро взрослеть, получать жизненный опыт, привыкать к необходимости ответственного поведения. Например, приезжаем мы, окончившие первый курс, в стройотряд в деревню. Практически полностью предоставлены сами себе, мало что умеющие, но задачи нам поставлены реальные, взрослые. Самим надо организовывать все процессы, работу, быт, снабжение. Не сразу, но получалось, глаза боялись, а руки делали. Мы строили не только сельские объекты, но и одновременно формировали себя, вырабатывая необходимые для жизни качества. Ну и деньги зарабатывали, после отряда легко можно было поехать отдыхать, купить что-то серьезное.

Так что пройти школу жизни эти строительные и сельскохозяйственные отряды здорово помогли.

Студенческие годы летят быстро. Последний курс, военная подготовка, госэкзамены и диплом. Еще было, так называемое, распределение. Составлялся список заявок предприятий на молодых специалистов — выпускников кафедры. Представители предприятий пытались получить лучших по рейтингу студентов. Иногда распределение требовало покинуть родной город и поехать в дальние дали. Хорошо еще, что в отличие от других вузов города, наши распределения проходили в крупные города, а не в глухие деревни. Многие ребята ушли служить офицерами в Советскую армию и сделали там успешную карьеру.

Я поработал год в опытно-конструкторском бюро «Меркурий» и вернулся на кафедру промышленной электроники научным сотрудником. Никогда не жалел, что связал свою жизнь с кафедрой. Много было и хорошего, и плохого, но мы через все прошли.

И свои достижения я связываю с прежде всего с кафедрой, с моими коллегами.

Наша кафедра является объединяющим началом для многих поколений выпускников, нынешних студентов и тех, кто только выбрал направление профессиональной подготовки.

Остается пожелать современным студентам успешного профессионального роста и реализации в жизни, каков бы выбор дальнейшей жизни вы не сделали!

выпускник ПЭ-79,
к.т.н., доцент кафедры ЭиМТ ***Н.Н. Строев***

Звёздные юбилеи и забытые юбиляры

Стерлягов Анатолий Александрович

Первое десятилетие

До первого юбилея, т.е. в первое десятилетие, я проработал в филиале два с половиной года – с 1 марта 1969 года. Для того чтобы 10-летняя картина была полной, добавлю в нее свой школьный период с 1961 года и период учебы с 1963 по февраль 1969 года. В 1961 году, когда первые 200 человек сели за парты в филиале МЭИ, я сел за парту в 9 классе 11-летней школы в г. Калининграде. Профессионально-техническое образование в Советском Союзе началось в 1958 году и закончилось в 1963 году, т.е. я оказался на его излете, и должен был окончить школу в 1964 году. 2 дня в неделю мы работали на базовых предприятиях, получая профессиональные навыки по разным специальностям. Моя практика началась с ученика токаря, и через полгода мне присвоили третий разряд. В следующем году я уже учился в школе рабочей молодежи и одновременно стал работать. Мой трудовой путь начался на заводе «Металлист» токарем. После реорганизации предприятия меня направили в автомастерскую, я стал ремонтировать автомашины и в результате получил третий разряд авто-слесаря. Профессионально-техническое образование продолжилось на первом курсе Смоленского филиала. С февраля месяца по 30 августа 1964 года студенты первого курса сочетали работу на производстве с учебой. Меня направили на Смоленский завод радиодеталей учеником

электрослесаря, где 1 июля 1964 года присвоили первый разряд. Таким образом, до получения диплома я уже имел три рабочие специальности.

В 1963 году я окончил школу и подал заявление в МЭИ на специальность радиофизика и электроника. Но поступать пришлось в Смоленский филиал после того, как получил отказ из МЭИ. Поступить на заявленную специальность могли только выпускники школ с московской пропиской. Мне предложили «переправить» мои документы в Смоленск, якобы, на якобы «близкую» специальность – электронная техника. Переписка затянулась, времени на выбор другого вуза не было, и я приехал в Смоленск. После сдачи вступительных экзаменов был зачислен в группу ЭТ2 (электронная техника), которая потом превратилась в ПЭ-63 (промышленная электроника).

Приемная комиссия заседала в одной из комнат правого крыла первого учебного корпуса филиала МЭИ на проспекте Гагарина. Каждый из первокурсников прошел процедуру зачисления. Когда вызвали меня, я зашел в комнату приемной комиссии и увидел сдвинутые столы с множеством папок. В центре сидел директор филиала В.И. Пищиков, а в его руках было мое «дело». Он поднял на меня глаза и сказал: «Поздравляю. Вы зачислены в Смоленский филиал Московского энергетического института». Минута, и аудиенция закончилась.

В конце августа я вселился в общежитие. Во время вступительных экзаменов 1963 года часть абитуриентов, в том числе и я, жили в общежитии техникума связи. Поскольку общежитие на улице Кирова еще не было готово, то студенты филиала жили на четвертом этаже учебного корпуса на Гагарина, 22. Раньше в нем размещалось управление железной дороги. Одновременно со мной в комнату на 4-м этаже вселились еще несколько первокурсников. Нам сразу же нашлась работа, которая продолжалась весь «колхозный период». По просьбе одного из ответственных работников администрации филиала была сформирована бригада по укомплектованию мебелью студенческого общежития на улице Кирова. Так случилось, что меня назначили бригадиром.

Работа начиналась утром и часто заканчивалась под вечер. В общежитие привозили столы для комнат и читального зала, стулья, кровати, одеяла, матрацы, постельное белье и разный инвентарь. В нашу задачу входило разгрузить машины, если нужно складировать груз, потом разнести мебель по комнатам и собрать. Комнатные столы собирались так: к столешнице круглой формы, с помощью восьми болтов приворачивались четыре ножки. Кровати с панцирной сеткой и двумя спинками собирались просто, но их предварительно нужно было разнести по всем комнатам четырех этажей. Всем процессом управлял Тимофей Прокофьевич Яловега. Работа еще не была закончена, когда в общежитие в сопровождении нескольких человек пришел В.И. Пищиков. Комендант общежития Анна Акимовна Николаева провела директора по всем этажам. Проблем было еще много и думаю, что этот приход директора ускорил их решение. К началу занятий студенты всех трех курсов вселились в общежитие.

Мои последующие встречи с В.И. Пищиковым, в основном, были связаны с комсомольской работой. На первом комсомольском собрании в сентябре 1963 года меня избрали комсоргом группы, на втором курсе – секретарем курсового бюро, на третьем – факультетского, в 1967 году – в комитет комсомола. Секретарь комитета комсомола Юрий Николаев сдал полномочия Валере Грушенко, а я стал его заместителем по организационной работе.

В.И. Пищиков был тесно связан с комсомолом, поощряя и развивая инициативу и самостоятельность. Активно в этом деле ему помогал секретарь партбюро Лев Николаевич Филиппов (до ухода директором техникума электронных приборов). По отношению к тем, кто активно участвовал в студенческом самоуправлении, В.И. Пищиков был и наставником, и товарищем. Директор всегда был в гуще студенческой жизни, участвовал во всех мероприятиях, был посаженным отцом на всех комсомольских свадьбах, которые проводились в институтской столовой. В филиале сложился своеобразный триумвират: Пищиков, Филиппов, Николаев. Они легко находили общий язык и были вместе на всех мероприятиях.

Юра Николаев был моложе Пищикова на 6 лет и старше нас,

вчерашних школьников на целых 7 лет. Он был старше армейцев, которых в самые первые годы было много и на них очень многое держалось в студенческой жизни. Именно армейцы самостоятельно создали в 1964 году первую бригаду электрификаторов. Армейцы возглавляли первые штабы областного и филиального ССО. За плечами Юры был техникум, комитет комсомола Смоленского льнокомбината и «комсомольский призыв», поэтому он был непререкаемым авторитетом среди студентов всех курсов. Он по праву стал самым легендарным секретарем комитета комсомола и первым руководителем всего смоленского стройотрядовского движения. Он был душой любой компании, умел шутить, причем, всегда шутил с умом и умело. В 1969 году его избрали секретарем Смоленского горкома ВЛКСМ. В том же году он рекомендовал секретаря комитета комсомола филиала Валеру Атрощенкова на должность секретаря Ленинского райкома ВЛКСМ, что повлияло и на мою судьбу. Позже Юрий Иванович Николаев работал заместителем генерального директора НПО «Феникс», секретарем парткома завода радиодеталей, директором филиала промышленно-строительного банка Санкт-Петербурга. Со студенческих пор до его скоропостижной смерти в мае 2002 года мы поддерживали теплые дружеские отношения. Когда я работал в Керчи, директор предприятия «Запэнерголегпром» Ю.И. Николаев помог оснастить электрооборудованием одну из учебных лабораторий моей кафедры.

В середине 60-х - начале 70-х годов жизнь в филиале бурлила, проводилось много интересных мероприятий и рождалось много нового, как для самого филиала, так и для студенческого Смоленска. Первые концерты художественной самодеятельности, также как и танцевальные вечера, проводили в пристроенном к основному зданию, еще в бытность управления, актовом зале. Хорошо помню первый джаз - оркестр, в составе которого был прекрасный трубач Валера Рябых и ударник Саша Колесников (в будущем председатель Ленинского райисполкома). В концертах принимали участие преподаватели. Помню за пианино В.Л. Бабинскую, а со скрипкой в руках Р.А. Ашинянца.

Торжественная линейка на Дне ударного труда в Гагарине, 1973 г.

Бесспорно, первые студенческие строительные отряды – ССО «Энергия» (массово с 1965 года) – были на первом месте. Мои стройотряды начались в 1965 году в Слободе – Пржевальское и продолжались до 1981 года. Восемь раз я был участником ССО. Конечно, особое место занимают три года работы в интернациональном отряде в городе Гагарине в 1973 и 1974 годах (заместитель командира, начальник штаба) и 1981 году (командир отряда ветеранов). С этого главного ССО страны началось празднование Дней ударного труда, которые ежегодно проводились в День строителя, во второе воскресенье августа. Но мне особенно запомнилось первое празднование Дня строителя в 1967 году. Летом 1967 года я был командиром самого большого по численности линейного отряда электрификаторов (42 бойца). Мы работали в Демидовском районе, недалеко от поселка Пржевальское. Совместно со штабом филиала, который фактически был областным штабом

ССО, мы решили отпраздновать День строителя в Пржевальском. На праздник приехали члены штаба: Павел Эстрин, Андрей Семенов, Александр Пыптев, Алексей Пронин. Была линейка, подъем флага, потом футбол на школьном стадионе и отдых на берегу озера Сапшо. Вечером мы дали концерт в Доме культуры, после которого были танцы на открытой площадке под звездным небом Пржевальского. Такого звездного неба в августе больше нет нигде.

В 1969 году было учреждено переходящее знамя обкома партии и облисполкома «Лучшему отряду ССО» (бархатное вместо атласных «электрификаторских»). ССО филиала, командиром которого был Анатолий Устинов, занял первое место. На областном слете я, как секретарь комитета комсомола, получил это знамя из рук секретаря обкома партии П.Е. Макаренко.

Вручение знамени, 1969 г.

Одним из первых я получил почетный знак ЦК ВЛКСМ «За активную работу в студенческих строительных отрядах». Этот знак мне вручил первый секретарь обкома партии И.Е. Клименко на областном слете ССО в 1982 году со словами: «Такой молодой и такая награда».

Пролетарии всех стран, соединяйтесь!

ВСЕСОЮЗНЫЙ ЛЕНИНСКИЙ КОММУНИСТИЧЕСКИЙ СОЮЗ МОЛОДЕЖИ

УДОСТОВЕРЕНИЕ

Товарищ СТЕРЛЯГОВ Анатолий Александрович

Награжден знаком ЦК ВЛКСМ «За активную работу в студенческих отрядах»

Секретарь ЦК ВЛКСМ

23 декабря 1982 г.

«За активную работу в студенческих отрядах», 1982 г.

О студенческом самоуправлении, как новом молодежном движении, тоже впервые заговорили в СФ МЭИ. Первые студенческие учебно-воспитательные комиссии (УВК), мнение которых учитывалось при отчислении студента за неуспеваемость. Студенты филиала были в авангарде движения «Комсомол – сельской школе». С 1969 года, с турбазы «Хвойная» начали проводиться выездные двухдневные школы комсомольского актива. С 1968 года вначале в стенах филиала, а потом в ДК трикотажной фабрики, стал проводиться молодежный фестиваль «Днепровские зори». Председателем жюри неизменно был В.И. Пищиков, он же подписывал грамоты лауреатов фестиваля.

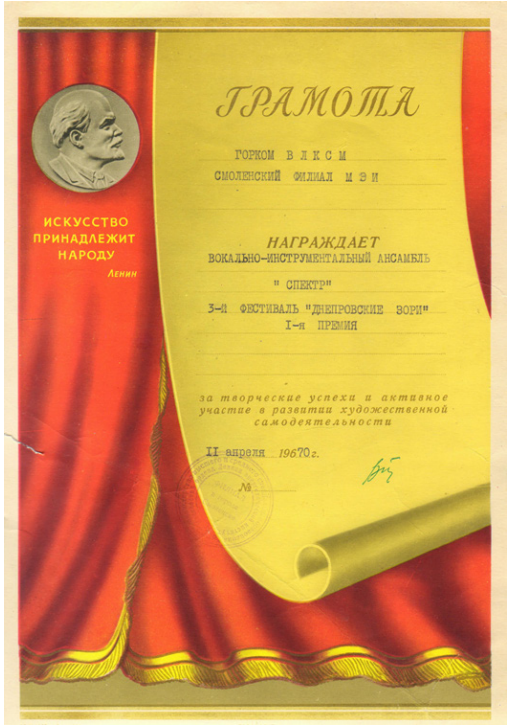

ГРАМОТА

ГОРКОМ ВЛКСМ
СМОЛЕНСКИЙ ФИЛИАЛ МЭИ

НАГРАЖДАЕТ
ВОКАЛЬНО-ИНСТРУМЕНТАЛЬНЫЙ АНСАМБЛЬ
" СПЕКТР"
3-й ФЕСТИВАЛЬ "ДНЕПРОВСКИЕ ЗОРИ"
I-я ПРЕМИЯ

за творческие успехи и активное участие в развитии художественной самодеятельности

11 апреля 1967 г.

№

ИСКУССТВО ПРИНАДЛЕЖИТ НАРОДУ
Ленин

Фестиваль «Днепровские зори». Ведущие Геннадий Лизенков и Людмила Драгомирецкая. Грамота лауреата с подписью В.И. Пищикова.

Весной 1966 года был проведен первый КВН между набором 1963 года и набором 1964 года в двухсветной аудитории, расположенной между лабораторным корпусом и основным зданием (Гагарина, 22). КВН вела Светлана Александровна Позднякова, В.И. Пищиков был председателем жюри, а Юра Николаев – его правой рукой. Я был капитаном команды 3 курса, а Миша Хвостанцев – второго. Было весело. Конкурс капитанов я проиграл, но моя команда победила.

Выездная школа актива, турбаза Хвойная, ноябрь 1979 года. На концерте участников самодеятельности. Секретарь комитета комсомола А. Стерлягов и зам директора по воспитательной работе В.М. Хоминская (спиной к фотографу).

В 1966 году появляется студенческий театр эстрадных миниатюр (СТЭМ) под руководством Паши Эстрина. СТЭМ приобретает невероятную популярность и становится участником всех концертов как в стенах филиала, так и за его пределами. В эти же годы молодежные театры появляются во всех вузах. Особой популярностью пользуется городской молодежный эстрадный театр (МЭТ) под руководством Виктора Задорожного.

В план работы комитета комсомола, избранного в 1967 году, было включено торжественное мероприятие – «Посвящение в студенты» –для первокурсников, аналогичное тому, что проводил МЭИ в Фирсановке. Для знакомства с московским Посвящением в начале сентября в Москву была командирована заместитель секретаря комитета комсомола по учебной работе Таня Уткина. Из Москвы Таня привезла московский сценарий Посвящения. После неболь-

Выступление СТЭМа: Павел Эстрин (слева), Сергей Гребнев, 1967 г.

шой переделки, связанной с привязкой к месту проведения,парку Реадовка, началась подготовка к Посвящению. Как заместитель секретаря по оргработе я отвечал за подготовку и проведение первого Посвящения. В состав инициативной группы входили члены комитета комсомола, в том числе зам по культурно-массовой работе Валера Кавченков и член комитета Валера Атрощенков, а также бойцы стройотрядов, которые были освобождены от сельхозработ. Из консервных банок, взятых на молокозаводе, мы изготавливали факелы, из фанеры – алебарды, шили накидки для оруженосцев, одним словом, готовили театральные атрибуты. Основная работа и репетиции проходили в первую неделю октября, сразу после того, как студенты вернулись с сельхозработ. Праздник «Посвящения в студенты» для четырехсот первокурсников состоялся на второй неделе их учебы. В своей речи на торжественном митинге В.И. Пищиков сказал о том, что перед студентами СФ МЭИ стоят три главные задачи: учеба, трудовой семестр и общественная работа.

***

60-е годы прошлого столетия занимают особое место в истории нашей страны. Это время перемен, время радикальных, захватывающих открытий и позитивных тенденций во всех сферах жизни. Позднее с этим временем стали связывать два устойчивых понятия: «поколение шестидесятых» и «шестидесятники». «Поколение шестидесятых» – это поколение, чье взросление : юность, молодость и первые шаги по жизни – пришлось на 60-е годы прошлого столетия. Те, кто учился в Смоленском филиале МЭИ в эти годы, по праву относят себя к «поколению шестидесятых», пусть и юного возраста. Нашей отличительной чертой было стремление к самостоятельности, выразившееся в студенческом самоуправлении. Уже в зрелом возрасте наше поколение стремилось сделать жизнь отдельного человека и общества в целом более свободной и демократичной. В масштабах страны это нашло свое отражение в литературе, поэзии, кино, изобразительном искусстве, драматургии 60-х – 70-х годов.

К сожалению, многим нашим мечтам не суждено было сбыться. Уже во второй половине 60-х годов партия стала преследовать инакомыслие и стремление к свободе. Под инакомыслием в данном случае я понимаю выражение своих собственных мыслей, не совпадающих с установками партийных чиновников и их штатных идеологов. Если говорить о свободе, то инициатива, как ее проявление, подавлялась у тех, кто занимал более или менее высокий пост, к примеру, у директора Смоленского филиала МЭИ. В учреждениях, связанных с воспитанием молодежи, без секретаря парткома – выразителя воли райкомов, горкомов и обкомов КПСС – и шагу нельзя было ступить. В полной мере «руководящую и направляющую» роль партии В.И. Пищиков, по моему мнению, ощутил на себе в конце 60-х годов, когда секретарем парткома филиала стал Вильмаркс Федорович Стеценко – в целом хороший человек, но истинный партиец – упрямый и непреклонный, когда дело касалось партийных установок. Под неусыпным партийным руководством В.Ф. Стеценко я работал секретарем комитета комсомола в 1979–80-х годах. Позже у нас сложились товарищеские отношения.

Стеценко сменил на посту секретаря парткома старого коммуниста Ивана Емельяновича Ильченко, с которым у меня связано много хороших воспоминаний. Ильченко очень мягко и умело курировал комсомол. Помню, когда я возглавлял группу оформителей, был изготовлен большой стенд для газеты и объявлений. Я покрасил его в цвета радуги. Помните, «каждый охотник желает знать…». Увидев его, Иван Емельянович усмехнулся и сказал: «Слишком пестрый, перекрась». Пришлось перекрашивать.

Отношения между секретарем парткома и директором были, мягко скажу, непростыми. Приведу только один пример, который связан лично со мной. Весной 1970 года должны были состояться перевыборы комитета ВЛКСМ. В.Ф. Стеценко настаивал на проведении отчетно-выборного собрания в субботу, после занятий, в 15 часов. Все знали, что многие студенты, живущие в общежитии, в субботу, как правило, уезжали домой, а кто-то еще в пятницу. Да, и кто хочет после занятий, в субботу сидеть на комсомольском собрании? По этой причине проведение любых мероприятий в субботу после занятий было проблематичным. Но переубедить Стеценко мне не удалось. Тогда я пошел к Пищикову. Директор, выслушав меня, согласился с моими доводами, но разговаривать со Стеценко отказался. Собрание в субботу, действительно, не состоялось по причине «низкой явки», и его провели в понедельник.

Понятие «шестидесятники» сегодня хорошо известно в политологии и культурологи. Если поколение шестидесятых только училось в 60-е годы, то «шестидесятники» – поколение советской интеллигенции, сформированное «оттепелью» после XX съезда КПСС. Их называли «детьми XX съезда». В 60-е годы они вошли с новым мышлением в «продуктивном» возрасте – им было от 25 до 30 лет.

В.И. Пищиков – яркий представитель «шестидесятников». С его приходом в провинциальном и консервативном Смоленске стали появляться ростки демократического управления, пусть вначале только в высшем учебном заведении. Проводя умную кадровую политику, В.И. Пищиков сумел привлечь в Смоленск молодую

творческую интеллигенцию из всех уголков России, таких же шестидесятников, как он сам. Преподаватели сразу же включались в общественную жизнь и активную связь со студентами. Поколение 60-х в Смоленском филиале воспитывалось в условиях подлинной демократии и самодисциплины. В свою очередь инженерные кадры, воспитанные в стенах Смоленского филиала, дали толчок развитию производства, науки и культуры в Смоленске и Смоленской области. Я не буду перечислять выпускников Смоленского филиала поколения шестидесятых – известных людей не только в Смоленской области, но и за ее пределами, скажу лишь, что среди них были и руководители крупных предприятий, и политики, и художники, и поэты. Без всякого сомнения, все они считают В.И. Пищикова своим другом и наставником.

В.И. Пищиков – высокообразованный, интеллигентный человек и неудивительно, что в его ближнем окружении были умные и талантливые люди. Он сам прекрасно играл на фортепьяно, а в хорошей компании часто брал в руки аккордеон или баян. Любил литературу, много читал и, конечно, любил театр. У него быстро сложились дружеские отношения с режиссерами и актерами Смоленского драматического театра, особенно с молодыми.

***

1 марта 1969 года в 14 часов мне вручили диплом об окончании МЭИ, а в утром того же дня я уже успел прочитать свою первую лекцию по промышленной электронике на электромеханическом факультете. Спустя месяц, в апреле 1969 года состоялось комсомольское собрание филиала, на котором меня избрали в комитет комсомола уже от преподавателей (инициатива В.И. Пищикова). Потом эта практика была продолжена: в комитет Володи Курникова была избрана Г.А. Бойцова, ставшая спустя год секретарем; за ней – В.Ф. Киселев.

Таким образом, я вновь вошел в комсомольскую среду, но это было только начало. В конце июня я работал в лаборатории кафедры промышленной электроники (второй этаж на Гагарина 22). Неожиданно, в лабораторию заглядывает секретарь комитета комсомола, ассистент кафедры ТОЭ Валерий Иванович Атрощенков: «Выйди, есть разговор». Я выхожу в коридор. В дальнем конце коридора, присев на подоконник, расположился В.И. Пищиков. Мы подходим к нему, я здороваюсь. «Ну, что, Толик? У нас к тебе предложение – возглавить комитет комсомола. Валера уходит работать в райком», – говорит Пищиков. Кто из руководителей вместо того, чтобы вызвать к себе в кабинет новоиспеченного ассистента, приходит к нему, чтобы сделать предложение? В этом был весь Всеволод Илларионович. Конечно, я не мог отказаться.

Внутренние сомнения, конечно, были. Перед самым распределением в феврале 69-го мы долго разговаривали «за жизнь» с Виктором Николаевичем Волковым (в то время заведующим кафедрой промышленной электроники). Под его руководством я занимался на кафедре научно-исследовательской работой (НИРС). Позже у нас завязались теплые дружеские отношения, которые переросли в семейную дружбу. Я помнил его слова о том, что преподаватель – особая профессия, ее выбирают на всю жизнь. В высшей школе есть еще одно особое требование – научная работа, без которой нет ни профессионального роста, ни зарплаты. Я понимал, что, дав согласие на работу в комитете, я приостанавливал свой научный и профессиональный рост.

Не скажу, что после моего избрания секретарем комитета наши встречи с Пищиковым были частыми. В это время у него было много личных дел; по своим диссертационным делам он часто ездил в Москву. Кандидатскую диссертацию В.И. Пищиков защитил в 1970 году без отрыва от основной работы, как тогда говорили. И это был подвиг. Никаких преференций после окончания секретарства я не просил и не получил. В это время в верхах начались серьезные разборки, и Пищикову было не до меня. Преподавание и науку мне пришлось осваивать уже с новым заведующим кафедрой В.П. Дьяконовым, и мне потребовалось почти 6 лет, чтобы защитить диссертацию.

Последний выпускной В.И. Пищикова, 1971 г.

В 1971 году В.И. Пищикова перевели в Москву, в МЭИ. В начале сентября в его смоленской квартире собрались те, кто был с ним наиболее близок: Юра Николаев, Валера Атрощенков, Саша Шкадов, Паша Эстрин, Саша Пыптев, Андрей Семенов, Валера Федоров… Сегодня не могу точно вспомнить всех, кто пришел его проводить, нас было около 10 человек. По ящикам и коробкам можно было догадаться, что хозяева квартиры готовятся к переезду. Было грустно, но атмосфера была очень теплой. Перепели все наши любимые песни. Саша Пыптев помнит «Цыц, вы, шкеты, подвагонные», а мне запомнилась наша стройотрядовская песня «Седина в проводах от инея». Хозяин аккомпанировал. Кто-то принес в качестве общего подарка полутораметровую фотографию-панно Смоленска. На обратной стороне панно каждый из нас сделал свою надпись с автографом: пожелания, стихи, благодарности. К слову о Саше Пыптеве, комиссаре первого штаба ССО. Его первая жизнь – инженерная, а вторая – творческая. Саша стал художником, организовывал свои выставки по всей стране. Он сочинял стихи и

делал неплохие фотоотчеты о своих многочисленных поездках.

Вскоре после этой встречи Всеволод Илларионович уехал в Москву. 10-летие СФ МЭИ отметили без него. В президиуме торжественного собрания сидели: Т.Н. Яровая, М.Г. Чиликин, И.Б. Гайдуков, В.Л. Устинова, которая и вела это собрание, не было только В.И. Пищикова. Первое десятилетие закончилось, но жизнь филиала продолжалась.

Навстречу 15-летию

Следующая встреча с Всеволодом Илларионовичем произошла спустя 30 лет, во время празднования 40-летия Смоленского филиала в 2001 году. За это время много событий произошло в моей жизни. Поскольку эта новая встреча была с ними неразрывно связана, кратко расскажу о них, поскольку за это время моя связь с филиалом то прекращалась, то вновь возникала.

В 1977 году, уже при новом директоре, меня избрали секретарем партбюро факультета, а в 1979 вначале назначили, а потом избрали деканом факультета автоматики и электронной техники. Знакомство с особенностями характера нового директора произошло задолго до этого, в общежитии «филиала на Кирова», в котором В.Ф. Федоров некоторое время жил после приезда в Смоленск. В то время в общежитии жили все приезжие преподаватели до получения жилья от института. Здесь все были на виду и всё было на виду: и хорошее и плохое. Я прожил в общежитии больше 10 лет после окончания института, причем, из них 5 лет – с двумя детьми. Преподаватели занимали второй и третий этажи почти полностью, а четвертый этаж – частично. Кто-то жилье получал от города, кто-то строил кооперативное жилье. Общежитие медленно, но расселялось. Квартиру я получил от филиала СКБ ВНИИОФИ, куда мы направляли ежегодно больше 10-ти выпускников факультета.

По моему мнению, В.И. Пищиков и В.Ф. Федоров в практике

управления были антиподами: Пищиков – демократ, Федоров – автократ; Первого тяготило партийное руководство, второй работал в партийном единстве и часто по поводу и без повода «бегал» советоваться в партийные комитеты. К счастью для всех, в то самое время партком возглавлял замечательный, очень порядочный и творческий человек – Владимир Савельевич Стряпченко. Он умело, по-человечески, гасил конфликтные ситуации. По его инициативе в филиале появилась должность художника. Он предложил купить у смоленских художников картины и украсить ими фойе и некоторые аудитории. В поисках картин мы с ним весной 1980 года посетили все мастерские известных смоленских художников. Выбранные нами картины были оплачены и поступили в фонд филиала. По инициативе Стряпченко была организована театральная студия, руководителем которой стал актер драмтеатра Валентин Букин.

Несмотря на созданный административно-партийный фундамент, филиал постепенно стал терять свои позиции, и наиболее ярко это проявилось в деятельности ССО. В 60-е годы – начале 70-х годов мы занимали первые места в областном отряде ССО и ежегодно награждались знаменами, вначале – «Лучшим электрификаторам». После ухода В.И. Пищикова, спустя какое-то время, мы утратили лидерские позиции, и на первое место прочно вышел ССО института физической культуры. В какой-то мере это произошло благодаря ректору СГИФК А.Н. Куксину (1968–1979 гг.) – бывшему работнику обкома партии.

В сентябре 1975 года, когда до 15-летнего юбилея оставался ровно год, меня пригласил к себе первый секретарь обкома комсомола Валерий Атрощенков. До этого мы с ним часто встречались, но эта встреча была официальной. Разговор шел о ССО и юбилее. Валера всегда душой болел за филиал и ему было обидно, что уже несколько лет отряд филиала не получал наград. Во время разговора он предложил своеобразный план борьбы за первое место. По его плану численность отряда должна стать наибольшей, как в истории филиала, так и среди районных штабов областного отряда, а именно 1200 человек, максимальным должен стать и объем освоенных средств. В заключении он предложил мне возглавить отряд в трудовом семестре 1976 года. Я согласился, и вопрос о моем назначении был согласован на всех уровнях. Базовым был объявлен Ярцевский район, поэтому в период работы ССО в Ярцево был организован второй, районный штаб. Комиссаром отряда был назначен Виктор Петров. Кроме него в штаб вошли Владислав Халецкий, Андрей Кучер и Виктор Костюченков.

Работа по формированию отряда и по заключению договоров началась с октября месяца. Поскольку численность отряда должна была увеличиться почти на 300 человек, я решил использовать резерв – 1 курс. «Старики» редко зачисляли первокурсников в свои отряды, а сами они, ввиду отсутствия опыта, не могли заключить хозяйственный договор. Я провел собрание на первом курсе и предложил формировать отряды на базе студенческих групп. Командиров отрядов первокурсники должны были выбрать сами на групповых собраниях. После всех процедур из первокурсников было сформировано больше 10 отрядов, общей численностью больше 200 человек. Использовать эти отряды я решил на тех объектах, где не требовалась высокая квалификация. Для этого были заключены договоры, в том числе: на устройство крыш над корпусами Смоленского автоагрегатного завода, со строительным управлением Ярцевского чугунно-литейного завода и Ярцевским хлопчатобумажным комбинатом (для девушек). Некоторые отряды заключили договоры на достаточно сложные объекты, к примеру, отряд первокурсников В. Гимарова взялся за строительство КЗС.

Совершенно новым для ССО было строительство комплексов КРС (крупного рогатого скота). Для того чтобы заключить такие договоры пришлось освоить совершенно новые специальности – стропальщиков и монтажников-высотников. Обучение проводили специалисты в течение всей весны 1976 года на специально оборудованных полигонах. После учебы и прохождения специальной медицинской комиссии все бойцы получили соответствующие удостоверения.

По итогам третьего трудового семестра отряд филиала численностью чуть больше 1100 человек освоил самую большую сумму капиталовложений – 3,5 млн. рублей. Из 67 объектов, принятых

Марш ССО на площади Ленина, 1976 год.

к строительству, 59 были сданы, причем 90% с оценкой хорошо и отлично. Отряд Александра Гуткина в сентябре месяце сдал под монтаж оборудования КРС на 800 голов в колхозе им. Калинина Монастырщинского района, освоив 255 тысяч рублей и выработав на одного бойца рекордную за все времена сумму – 13 тысяч рублей.

По итогам работы на областном слете ССО в 15-ю годовщину СФ МЭИ отряду филиала было вручено на вечное хранение знамя обкома партии и облисполкома за особый вклад в экономическое развитие Смоленской области. Это решение руководства области было единственным в истории ССО. Кстати, все полученные филиалом знамена куда-то исчезли таинственным образом.

20-летие не за горами

В начале 1980 года моим заместителем по воспитательной работе стал ассистент кафедры светотехники Александр Геннадьевич Морозович. Его мать дружила с директором кинотеатра «Современник» Валентиной Ивановной Ивановой. Несколько раз меня с Морозовичем приглашали на чаепитие после очередной премьеры фильма. Результатом этой дружбы стал договор между кинотеатром и деканатом АЭТФ, а его основой – учрежденный в кинотеатре «Современник» кинолекторий. «Кинолекторий» как проект устанавливал связь между кинотеатром и учебным заведением с целью воспитания и пропаганды киноискусства. Кинолекторий предусматривал приглашение актеров на просмотр тех или иных фильмов. Это могли быть премьеры, а также ленты, взятые из фильмофонда. Одним из первых проектов была подборка фильмов Андрея Тарковского, начиная с фильма «Иваново детство» и заканчивая «Сталкером». Студенты получали абонементы на посещение кинотеатра, а после просмотра фильма проходили обсуждения. Я лично знакомился с лентами, хранящимся в Смоленском фильмофонде и выбирал те, которые затем получал кинотеатр для показа. Используя такие возможности, нам удалось посмотреть даже то, что казалось невероятным, к примеру, цветной Парад Победы 1945 года.

Актеры Игорь Костолевский и Николай Еременко в деканате АЭТФ

Валентина Ивановна по своим каналам приглашала актеров, которые выступали в кинотеатре перед фильмом или в актовом зале филиала. Так, у нас в гостях был Василий Лановой, Игорь Костелевский, Николай Еременко, Леонид Куравлев, Родион Нахапетов и другие актеры. Все они перед сценой и после нее останавливались в деканате АЭТФ. Все они были моими личными гостями, или моего дома, или дома моих смоленский друзей – художников, певцов и поэтов. Этот проект способствовал тому, что директор кинотеатра В.И. Иванова получила вскоре звание «Заслуженный работник культуры», а в последующем свои связи она превратила в кинофестиваль «Золотой феникс».

Весной 1979 года, учитывая мой статус декана, члена обкома ВЛКСМ и опыт работы в интернациональном ССО, обком комсомола направил меня в Тбилиси, в Грузинский государственный университет для решения одной сложной проблемы, носящей национальную окраску. После убийства студента Госуниверситета во время третьего трудового семестра, Грузия отказалась направлять студентов на стройки Смоленской области, в том числе в гагаринский интеротряд. В течение четырех дней я провел несколько непростых встреч с членами ректората и членами комитета комсомола университета. В моей миссии мне помогли те, с кем я работал в Гагарине в 1973 и 1974 годах, преподаватели университета. После моего визита, летом 1979 года университет направил студенческие отряды в Смоленскую область.

В 1980 году Смоленский обко ВЛКСМ выдвинул мою кандидатуру на получение правительственной награды ордена «Дружба народов» и согласовал свое решение с обкомом партии. Была учтена моя работа в интернациональном ССО им. Ю.А. Гагарина, а также поездка в Грузию с важной для Смоленской области миссией. Обком ВЛКСМ оформил «характеристику-объективку» на представление к правительственной награде, а в филиале после ее получения начали готовить на меня «личное дело». О событиях, которые произошли после этого, мне рассказал В.И. Атрощенков, который в это время работал заместителем заведующего отделом науки и учебных заведений обкома партии. Узнав про объективку, В.Ф. Федоров тут же отправился к секретарю обкома партии В.Е.

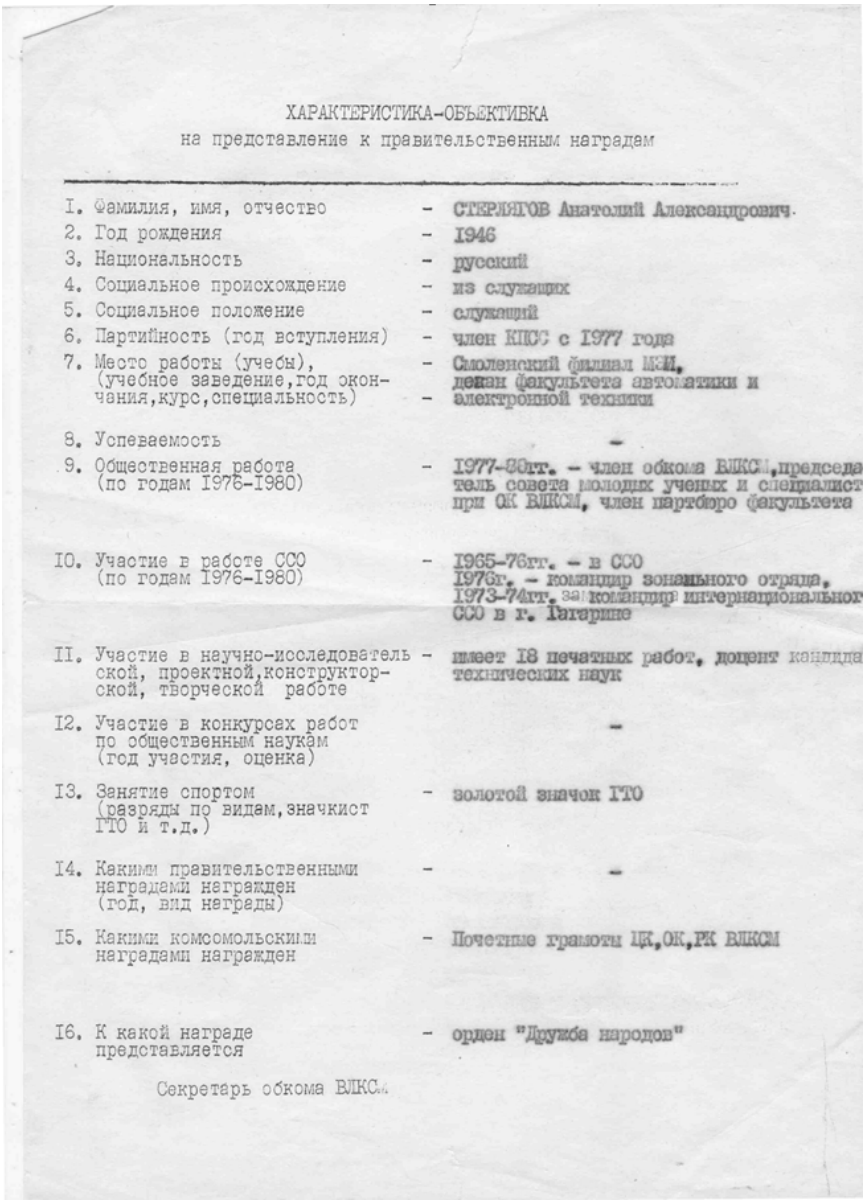

ХАРАКТЕРИСТИКА-ОБЪЕКТИВКА
на представление к правительственным наградам

I. Фамилия, имя, отчество	-	СТЕРЛЯГОВ Анатолий Александрович.
2. Год рождения	-	1946
3. Национальность	-	русский
4. Социальное происхождение	-	из служащих
5. Социальное положение	-	служащий
6. Партийность (год вступления)	-	член КПСС с 1977 года
7. Место работы (учебы), (учебное заведение, год окончания, курс, специальность)	-	Смоленский филиал МЭИ, декан факультета автоматики и электронной техники
8. Успеваемость		-
9. Общественная работа (по годам 1976-1980)	-	1977-80гг. - член обкома ВЛКСМ, председатель совета молодых ученых и специалистов при ОК ВЛКСМ, член партбюро факультета
I0. Участие в работе ССО (по годам 1976-1980)	-	1965-76гг. - в ССО 1976г. - командир зонального отряда, 1973-74гг. - командир интернационального ССО в г. Гагарине
II. Участие в научно-исследовательской, проектной, конструкторской, творческой работе	-	имеет I8 печатных работ, доцент кандидата технических наук
I2. Участие в конкурсах работ по общественным наукам (год участия, оценка)		-
I3. Занятие спортом (разряды по видам, значкист ГТО и т.д.)	-	золотой значок ГТО
I4. Какими правительственными наградами награжден (год, вид награды)	-	-
I5. Какими комсомольскими наградами награжден	-	Почетные грамоты ЦК, ОК, РК ВЛКСМ
I6. К какой награде представляется	-	орден "Дружба народов"

Секретарь обкома ВЛКСМ

Характеристика-объективка, 1980 г.

Титову, которому в качестве альтернативы предложил свою кандидатуру. От Титова об этом визите тут же стало известно ректору СГИФК А.Н. Куксину. В результате его вмешательства награду получил командир ССО СГИФК, старший преподаватель Александр Михайлов. Мы дружили с Сашей Михайловым еще с Гагарина, ездили с ним в Болгарию, поэтому я порадовался за своего товарища, а «характеристику-объективку» храню.

Но, в целом, в течение этих пяти лет после 15-летия у меня всё складывалось неплохо, как на почве администрирования, так и преподавания. В 1981 году, в год двадцатилетия филиала Министерство высшего и среднего специального образования СССР наградило меня Почетной грамотой.

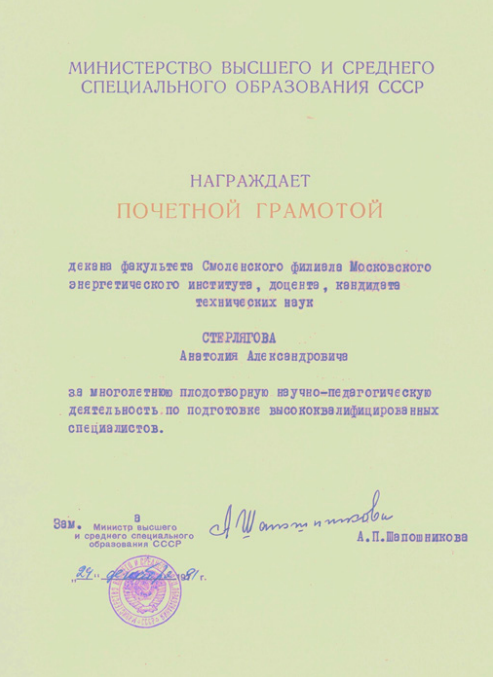

МИНИСТЕРСТВО ВЫСШЕГО И СРЕДНЕГО СПЕЦИАЛЬНОГО ОБРАЗОВАНИЯ СССР

НАГРАЖДАЕТ

ПОЧЕТНОЙ ГРАМОТОЙ

декана факультета Смоленского филиала Московского энергетического института, доцента, кандидата технических наук

СТЕРЛЯГОВА
Анатолия Александровича

за многолетнюю плодотворную научно-педагогическую деятельность по подготовке высококвалифицированных специалистов.

Зам. Министр высшего и среднего специального образования СССР — А.П. Шапошникова

„29" декабря 1981 г.

Почетная грамота Минвуза, 1981 г.

Прощальная пятилетка

После ухода Федорова со своего поста в 184 году, директором филиала стал его заместитель В.Н. Волков, которого я в свое время сменил на посту декана. Последовавшие за этим кадровые изменения в верхнем эшелоне меня категорически не устраивали, и я решил оставить пост декана, написав заявление «по собственному желанию». Беседы со мной вначале в парткоме и у директора, а потом и с участием куратора от МЭИ Г.Д. Лобова, не смогли меня переубедить. Узнав об этом, проректор МЭИ и бывший куратор филиала В.В. Шевченко заявил Лобову: «Чтобы о Стерлягове я больше не слышал». Это стало известно у нас. Мне об этом сказала А.А. Уварова, мой заместитель по учебной работе. Роль Уваровой всем была известна. Используя прямую связь с В.В. Шевченко, А.А. Уварова фактически управляла всеми процессами в филиале, к счастью, кроме науки. Она легко манипулировала и Федоровым, и Волковым. Правда, нужно отдать ей должное – никто лучше, чем она, не мог составить расписание учебных занятий. Меня это сообщение, конечно, расстроило, но не настолько, чтобы искать новое место работы. Через два месяца после ухода с поста декана, в январе 1985 года меня избрали в партком филиала заместителем секретаря по организационной работе, фактически первым замом.

Одни считали, что мой уход связан с тем, что я претендовал на пост директора, другие – на пост заместителя по учебной работе. Переход В.Н. Волкова с поста зама на должность директора я считал правильным и логичным, хотя мне больше импонировало бы директорство Игоря Григорьевича Гордиевского. Глупо было говорить о должности зама по учебной работе, из-за которой и произошел весь «сыр-бор». Мне эта должность была неинтересна, и я отказался бы от нее в любом случае. Сегодня я рад, что все сложилось так, как сложилось, и у меня появилась возможность увидеть и сделать все то, что я увидел и сделал после этого.

Долгий путь к 40-летию

В конце 1996 года после ухода из филиала В.П. Дьяконова члены кафедры промышленной электроники пригласили меня на должность заведующего. Коллектив кафедры проголосовал за меня в январе 1997 года. Полтора года на кафедре происходила достаточно сложная перестройка, связанная с открытием двух новых, современных специализаций и с созданием компьютерного класса. Новые специализации послужили поводом для написания и издания книги «Банковские технологи» в 2002 году. В Москве в течение 3–4 месяцев было продано почти 2000 экземпляров. В какой-то мере книга послужила поводом для создания новых специальностей и написания учебных пособий по банковским технологиям.

В этот период наш выпускник Александр Иванович Шкадов был генеральным директором НПО «Кристалл». В 1998 годы мы с ним рука об руку провели успешную предвыборную губернаторскую кампанию. В ней Шкадов, как руководитель ведущего смоленского предприятия, был главным «спонсором», а я возглавлял аналитическую группу. На «Кристалле» была создана мобильная бригада, члены которой на автомашинах объехали всю область. После избрания нашего кандидата, выпускника СФ МЭИ А.Д. Прохорова главой администрации Смоленской области, мне предложили войти в состав администрации, а по рекомендации А.И. Шкадова – на должность по выбору. В свою очередь я предложил создать комитет науки и технологий в составе новой администрации (по аналогии с министерством), который возглавил после его утверждения. К сожалению, 1 августа, в субботу по дороге на работу бандитская пуля оборвала жизнь Александра Шкадова. Каждую субботу он приезжал на предприятие на пару часов, а от дома до машины шел пешком примерно 300 метров. В тот день мы с ним собирались ехать в Пржевальское, и Саша должен был забрать меня из дома в 11 часов.

На смену А.И. Шкадову пришел тоже наш выпускник, секретарь комитета комсомола и командир ССО Юрий Николаевич Ребрик, с которым мы дружили с 1969 года, работали в Гагарине,

а в 2004 году издали книгу «Алмазы и бриллианты России». Так случилось, что именно мне пришлось в 2017 году написать книгу-памяти о нем к годовщине его смерти.

На работу в комитет науки и технологий своим заместителем я пригласил заведующего кафедрой теплоэнергетики СФ МЭИ д.т.н. Александра Георгиевича Никифорова. У нас получился неплохой дуэт. Мы разработали первую Программу развития энергетики и энергосбережения Смоленской области, которая позволила руководству атомной станции получить деньги на проект АЭС-2. Мы одними из первых заключили договор между администрацией Смоленской области и РГНФ, который позволил ежегодно на выполнение грантов получать нашим ученым по 2–3 млн. рублей. Был создан Центр плазменных технологий, главным конструктором которого стал изобретатель А.С. Береснев, а я стал председателем совета директоров. Мы стали дважды в год проводить научно-практические конференции, одна из которых касалась все той же темы – электроснабжения и энергосбережения. Было еще много чего.

С главой Администрации Смоленской области А.Д. Прохоровым на Санкт-Петербургском экономическом форуме, 2000 г.

Накануне торжественного собрания, посвященного 40-летию филиала, доктор технических наук, профессор МЭИ В.И. Пищиков с женой Валентиной Максимовной приехали в Смоленск и остановились у сестры Валентины Максимовны. Приглашение ему передали в МЭИ в официальном порядке. В то время я работал председателем комитета науки и технологий администрации Смоленской области, поэтому, располагая определенной властью и ресурсами, взял семью В.И. Пищикова под свою опеку. На торжественном мероприятии мы были вместе. Было очень много теплых встреч с бывшими коллегами. Пищикова помнили и любили.

40-летие СФ МЭИ, тост за В.И. Пищикова

20 сентября 2003 г., Москва

***

Когда трудишься, жизнь проходит быстро. Не успеешь оглянуться – новый юбилей. Но есть в каждом юбилее и печальный ритуал, ведь кто-то уже не может ощутить радость общения с друзьями в стенах родного СФ МЭИ. Сегодня с нами нет многих из тех, кого я упомянул в своих воспоминаниях: Но пока жив Смоленский филиал, он должен сохранять о них светлую память.

выпускник ПЭ-63,
секретарь комитета ВЛКС
филиала (1969-1970),
декан АЭТФ (1979-1984)

А.А. Стерлягов

Жизнь удалась

Стряпченко Владимир Савельевич

Я, Стряпченко Владимир Савельевич, родился 18 октября 1934 года в г. Чериков Могилёвской области БССР. Отец был механизатором, мать – поваром.

После окончания Сычёвской средней школы Смоленской области в 1952 году поступил на физико-математический факультет Смоленского государственного педагогического института, который окончил в 1956 г. по специальности «преподаватель физики и математики».

Я получил диплом, во вкладыше к которому была приписка «с правом преподавания производственных дисциплин». Дело в том, что вышло постановление правительства о политехническом образовании в школе. На четвёртом курсе мы в спешном порядке прошли практику работы на токарных станках по металлу и по дереву, ознакомились с приёмами слесарных и столярных работ, получили квалификационные удостоверения демонстратора узкоплёночного кино. Ознакомились с устройством и работой автомобиля, провели во дворе института практическое знакомство с вождением автомобиля. Девушки знакомились с женскими специальностями: кройкой и шитьём одежды, работой на швейной машинке. Такими «специалистами» нас выпускали в трудовую жизнь.

По распределению был направлен преподавателем физики в г. Сафоново, посёлок Горный, в среднюю школу № 3, где преподавал физику, электротехнику и материаловедение. В де¬кабре 1956 г. был назначен директором вечерней школы рабочей молодёжи № 2.

В связи с вступлением в брак с Ивановой Лидией Константиновной был переведен в среднюю школу № 6, где преподавал физику и электротехнику.

Началась политехнизация школы. В 1959 году меня назначили заместителем директора школы по производственному обучению. За школами были закреплены предприятия, на которых за учениками 9-х классов закреплялась рабочие места. Три дня в неделю ученики (полсмены) были на производстве, три дня – в школе. За нашей школой были закреплены трамвайный парк (на берегу между Днепром и крепостной стеной, параллельно ул. Соболева), льнокомбинат, чулочно-трикотажная фабрика (на улице Соболева), мебельная фабрика «Днепр», автоколонна в Хлебозаводском переулке, завод железобетонных изделий на Желябова и некоторые более мелкие предприятия. В мои обязанности входило распределение учеников и контроль над их работой. Был назначен завучем начальных классов.

В августе 1961 г. я с женой выехал по контракту на работу преподавателем в группу советских войск в Германии. Восьмилетняя школа № 85 размещалась на территории танковой дивизии в Крампнице, расположенном в 7 км от Потсдама. В школе работал завучем, преподавателем физики и рисования.

В 1964 г. вернулся в Смоленск. Я посетил кафедру физики Смоленского филиала Московского энергетического института (СФ МЭИ), встретился с руководителем кафедры Найдёновым Виктором Андреевичем. Кафедра ещё не была утверждена Минвузом, и существовала на общественных началах. Таков статус был у всех кафедр филиала, так как в филиале не было ни кандидатов, ни докторов наук. Состоялся конкурс, и меня провели на должность ассистента кафедры физики. Вначале я вёл практические и лабораторные занятия по физике на первом курсе. Я обучал студентов работе с логарифмической линейкой. В группах я учил считать на логарифмической линейке будущего губернатора Смоленской области Маслова. Одновременно я посещал лекции по механике у Найдёнова. Это стало хорошей традицией на кафедре. Все вновь принимаемые на кафедру физики преподаватели посещали лекции тех лекторов, на потоке которых они вели практические занятия.

В филиале был один электротехнический факультет с дневным и вечерним отделениями. Деканом факультета был старший преподаватель кафедры высшей математики Логунов Виталий Сергеевич. На дневном отделении филиала обучались около 500 студентов, на вечернем – около 300 студентов.

От МЭИ куратором филиала много лет была Спиридонова Галина Яковлевна, во многом способствовавшая становлению филиала.

Формирование коллектива общеобразовательных кафедр происходило за счёт преподавателей и выпускников Смоленского пединститута. Общеинженерные и специальные кафедры укомплектовывались выпускниками МЭИ

В декабре 1965 года произошла структурная реорганизация филиала. Были образованы 3 факультета: вечерний (декан Логунов В. С.), факультет автоматики и электронной техники – АЭТФ (декан Гордиевский Игорь Григорьевич), факультет электромеханический – ЭМФ (декан Шермаков Игорь Алексеевич). Меня назначили заместителем декана АЭТФ.

В 1965 году я стал читать курс лекций по общей физике студентам вечернего факультета. Лекционные занятия проходили в двухсветной аудитории в здании по улице Гагарина. В этом здании размещались только две кафедры филиала: светотехника и источники света и кафедра промышленной электроники.

С 1-го сентября 1967 года я был назначен на должность декана АЭТФ. Заместителем у меня был Цыганков Слава – замечательный человек. Гордиевский возглавил выпускающую кафедру. 10 октября 1967 года я был избран на должность старшего преподавателя.

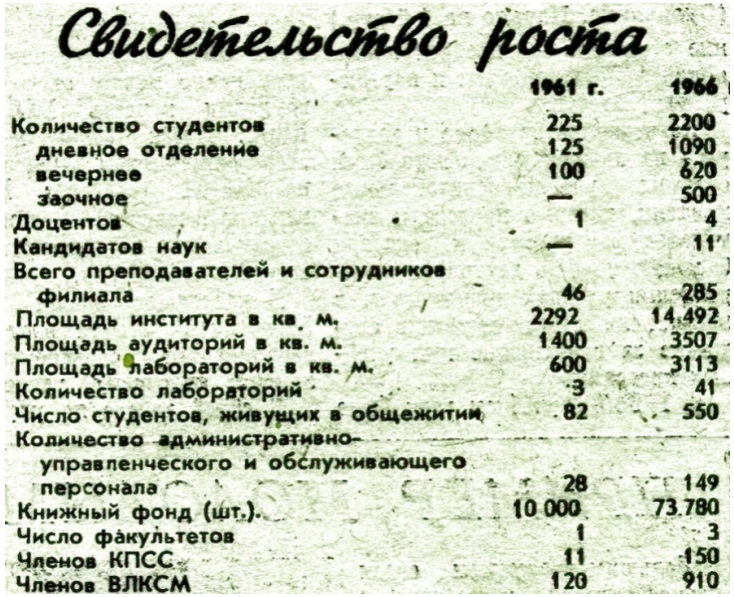

Свидетельство роста

	1961 г.	1966
Количество студентов	225	2200
дневное отделение	125	1090
вечернее	100	620
заочное	—	500
Доцентов	1	4
Кандидатов наук	—	11
Всего преподавателей и сотрудников филиала	46	285
Площадь института в кв. м.	2292	14.492
Площадь аудиторий в кв. м.	1400	3507
Площадь лабораторий в кв. м.	600	3113
Количество лабораторий	3	41
Число студентов, живущих в общежитии	82	550
Количество административно-управленческого и обслуживающего персонала	28	149
Книжный фонд (шт.).	10 000	73.780
Число факультетов	1	3
Членов КПСС	11	150
Членов ВЛКСМ	120	910

По моему предложению, мы с директором филиала,Пищиковым В.И., проводили день на какой-либо кафедре, знакомились с документацией кафедры, с ее учебной, методической и научной работой. В конце рабочего дня состоялось заседание кафедры, где сообщались итоги нашего ознакомления. Эта форма работы пришлась по душе Пищикову. Мы побывали на нескольких кафедрах факультета.

Массовое движение строительных студенческих отрядов началось с наших студентов. Правда, тогда они занимались не стройкой, а электрификацией деревень и сел Смоленщины. Мы с Пищиковым ездили в летний период с инспекцией по отрядам. Секретарём партийной организации был в то время Филиппов Лев Николаевич - старший преподаватель кафедры физики. Он также ездил с нами по стройотрядам. Случилась неприятность: студенты монтировали ЛЭП, и опрокинулся автокран, в корзине которого находился студент. Тот отделался испугом. Мы выехали на происшествие. Приехал и начальник мехколонны, к которой принадлежал автокран. Он очень испугался – ведь это было явное нарушение техники безопасности. Мы ехали в кузове крытой машины, принадлежавшей военной кафедре филиала, развалившись на спортивных матах. По дороге нас догнал на «Волге» начальник мехколонны и предложил вместе перекусить (со спиртным, разумеется). Мы отказались. Вероятно, он боялся, что мы сообщим о происшествии руководству области, но мы этого не сделали.

В филиале сформировалась инициативная комсомольская организация. Работе комсомола Пищиков В.И. уделял много внимания. Он поддерживал постоянную связь с горкомом и обкомом комсомола. Это не импонировало секретарю обкома КПСС по идеологии Яровой Татьяне Никифоровне. Секретарь обкома комсомола Раиса Мацкова была постоянным представителем в комиссии по зачислению в филиал абитуриентов. Комсомольская организация филиала стала учредителем ежегодных фестивалей молодёжной песни «Днепровские зори».

В филиале проходили вечера, посвящённые творчеству композиторов и художников. Пищиков рассказывал о выбранном композиторе, исполнял на рояле некоторые его произведения. Его жена Людмила Евгеньевна (также преподаватель кафедры ТОЭ) проводила беседы о творчестве некоторых художников. У Пищиковых было мало домашней утвари, но очень много интересных книг.

Оборудованием филиал снабжался, в основном, через Московский энергетический институт. Практически многие кафедры филиала работали на полученном из МЭИ лабораторном оборудовании. На кафедре высшей математики студенты обучались работе на шумных механических счётных машинах. МЭИ передал филиалу электронную вычислительную машину «Стрела». Эту машину стали монтировать на первом этаже. Для неё было отведено две аудитории. Машина работала на электронных лампах, для охлаждения которых использовалось большое число вентиляторов, потреблявших много электроэнергии. Кроме того, производительность машины была невелика. Большую часть времени она должна была простаивать из-за выхода из работы одной из многочисленных электронных ламп. Многократные попытки запустить «Стрелу» оказались тщетными. Отдельные детали и элементы были переданы кафедрам. Позже филиал обзавелся настольными электронными машинами «Электроника», выпускаемыми в Смоленске.

Много внимания в филиале уделялось политико-воспитательной работе среди студентов. По инициативе и под руководством секретаря партбюро филиала Ильченко Ивана Емельяновича в филиале был разработан и издан типографским способом «Комплексный план идейно-воспитательной работы со студентами на весь период обучения». Ильченко – бывший военный, работал заведующим идеологическим отделом Смоленского обкома КПСС. Он активно участвовал в составлении текста к потомкам и заложении его в крепостной стене около кинотеатра «Октябрь» на площади Победы (бывшей пл. Смирнова). Его можно с полным правом назвать лучшим, справедливейшим секретарём парторганизации филиала. Он пользовался огромным авторитетом у сотрудников и студентов филиала.

Весной 1969 года секретарь по идеологии обкома КПСС Яровая Т. Н. организовала проверку деятельности филиала. Цель – дис-

кредитация Пищикова как директора (такое мнение сложилось у нас). Пищиков мало советовался с обкомом партии (больше он общался с обкомом комсомола). На одном из периодических совещаний ректоров вузов у Яровой Т.Н. Пищиков прилюдно посмел ее поправил. Она восприняла это как личное оскорбление. В филиал была направлена комиссия из преподавателей пединститута. Возглавлял комиссию инструктор отдела образования обкома Миринский В.В. Комиссия не нашла ничего крамольного в деятельности филиала. Когда Яровая ознакомилась с актом комиссии, пришла в ярость и приказала Миринскому переписать акт, очернив в нём деятельность филиала. Акт был последним переписан, и за подписью только Миринского вступил в силу. На заседании Совета филиала по ознакомлению с актом проверки члены комиссии не присутствовали. Дело приняло неприятный оборот для Пищикова.

Всеволод Илларионович пригласил меня и после откровенного разговора предложил мне должность заместителя директора по учебной работе, что и было закреплено приказом по МЭИ от 21 апреля 1969 года. До меня эту должность занимал Карасев Д.Д..

В ноябре 1976 года я был избран (по рекомендации секретаря партбюро филиала Ильченко Ивана Емельяновича) освобождённым секретарём парторганизации филиала, в связи с этим был переведен на 0,5 ставки старшего преподавателя кафедры физики. На меня легли заботы о завершении подготовки к празднованию 10-летия филиала. Торжественное собрание было намечено на 22 декабря. Приглашения гостям были уже разосланы ранее. Но работы по оформлению зала, сервировке стола и т.п. выпали на мою долю.

На празднование 15-летия из МЭИ приехали: Чиликин Михаил Григорьевич (бывший ректор МЭИ), Григорьев Валентин Александрович (ректор МЭИ), Шевченко Владимир Васильевич (проректор по вечернему образованию и филиалам, сменивший Спиридонову Г.Я.). От Смоленского обкома КПСС присутствовал и выступал первый секретарь Смоленского обкома КПСС Клименко И.Е.

Особое внимание я старался уделить работе студенческого конструкторского бюро (СКБ). Руководил работой СКБ кандидат технических наук Аверченков Олег Егорович, любящий эту работу, относящийся к ней со всей самоотдачей. Многие поделки СКБ находили практическое применение: это «Экзаменаторы» для защиты лабораторных работ, машины для проверки текущих знаний студентов и т.п. В СКБ был изготовлен регламентатор, позволяющий эффективно использовать время на различных собраниях, на заседаниях Совета филиала.

Старший преподаватель кафедры промышленной электроники Дроздов В. начал работу по созданию телецентра для внутреннего вещания. Но позже он уехал в США, и эта работа прекратилась. А жаль: это был разумный, с хорошей инженерной жилкой человек.

Мы купили большое наружное табло с бегущей строкой (оно установлено на крыше главного корпуса). Наладкой работы табло занимался Дроздов. Такое же табло работало на здании Дома специалистов. По вечерам оно информировало население города о новостях политической и культурной жизни Смоленска, страны и мира. Обслуживание нашего табло было достаточно хлопотным делом. Оно содержало громадное число ламп накаливания,

которые требовали периодической замены. Позже (после убытия Дроздова) табло превратили в вывеску филиала.

В институте не было специальных комнат для курения. Помещение не было приспособлено для таких комнат: в любом случае дым заполнял бы всё помещение. Мы с директором Фёдоровым В.Ф. решили бороться с курением. 31 декабря 1978 года мы с Владимиром Федоровичем вечером решили перекурить последний раз. Он был заядлым курильщиком с времён Отечественной войны, пальцы его рук были почти коричневыми от табачного дыма. Я тоже покуривал, но не столь заядло. Мы договорились, что он издаст распоряжение о запрете курить в помещении института с 1 января 1979 года. Договорились, что мы тоже прекращаем курить, не разрешаем никому курить в наших кабинетах. Выкурили по последней сигарете и закрепили это решение небольшим принятием спиртного (ведь был канун Нового года). Мы выбросили оставшиеся сигареты, убрали пепельницы: первыми подали пример исполнения распоряжения. Какие бы городские посетители не приходили к нам, мы извещали их о запрете курения. Я легко бросил курить, а Фёдорову это далось с большими усилиями, но он преодолел эту тягу и не курил – проявил сильную волю.

В октябре 1979 года мне предстояло провести отчётно-выборное собрание. Я подготовил отчётный доклад, составил список предполагаемого нового состава партбюро. На собрании я заявил о самоотводе, что и было удовлетворено.

Я активно занялся научной работой. В 1983 г. я защитил кандидатскую диссертацию.

В декабре 1989 года был избран заведующим кафедрой физики филиала. В июле 1996 г. переведен по контракту на должность доцента кафедры физики филиала. Работал в филиале до 2006 года.

парторг СФМЭИ (1976-1979),
заведующий кафедрой физики (1989-1996) — ***В.С. Стряпченко***

СФ МЭИ

60-летнему юбилею посвящается

Над сборником воспоминаний работали:

Филина Наталья Кимовна
Директор музея

Рассказа Дарья Сергеевна
Редактор, старший преподаватель кафедры ЭиМТ

Пашков Михаил Александрович
Компьютерная вёрстка, студент группы ПО-18

2021 год